BODENPLATTE M 1:50

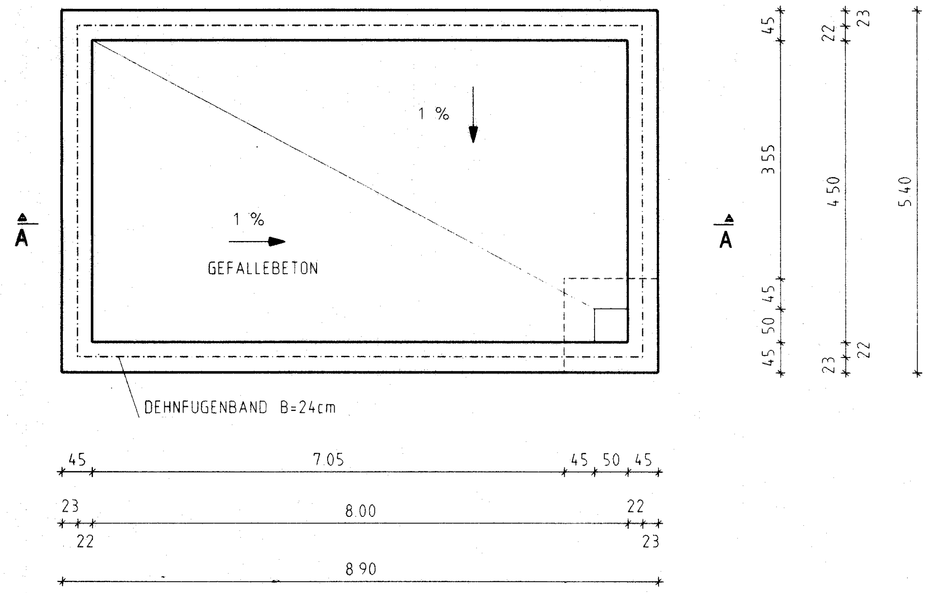

DECKE M 1:50

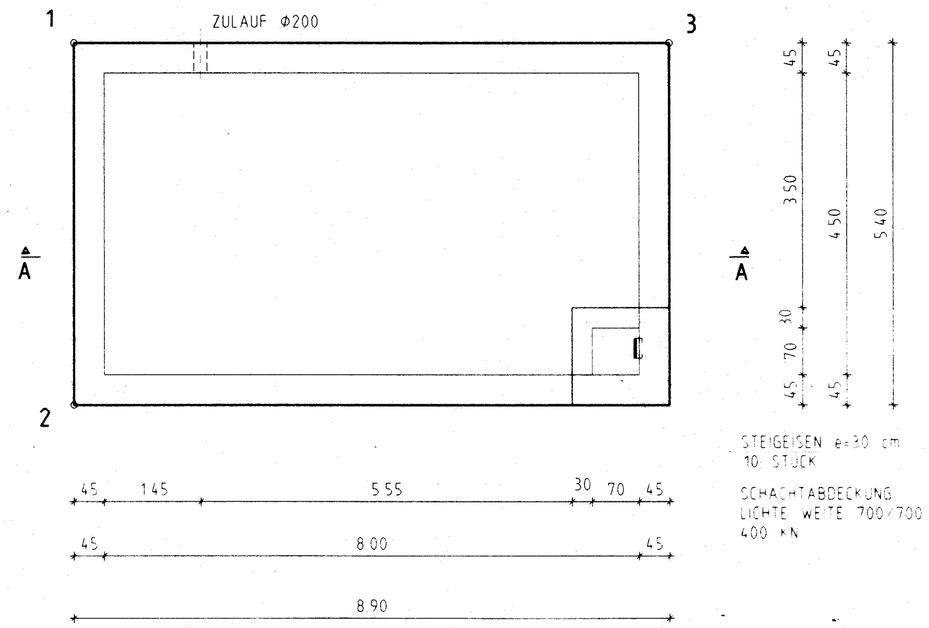

STEIGEISEN e=30 cm
10 STÜCK

SCHACHTABDECKUNG
LICHTE WEITE 700/700
400 KN

KOORDINATEN

PUNKT	Y	X
1	91139.4	238389.6
2	91134.43	238391.71
3	91135.92	238381.41

BESCHICHTUNG BODEN U. WÄNDE:

3-FACHER ANSTRICH MIT SIKA GARD 63 0 GLW

GESAMTSCHICHTSTÄRKE ≥ 650

SCHNITT A-A M 1:25

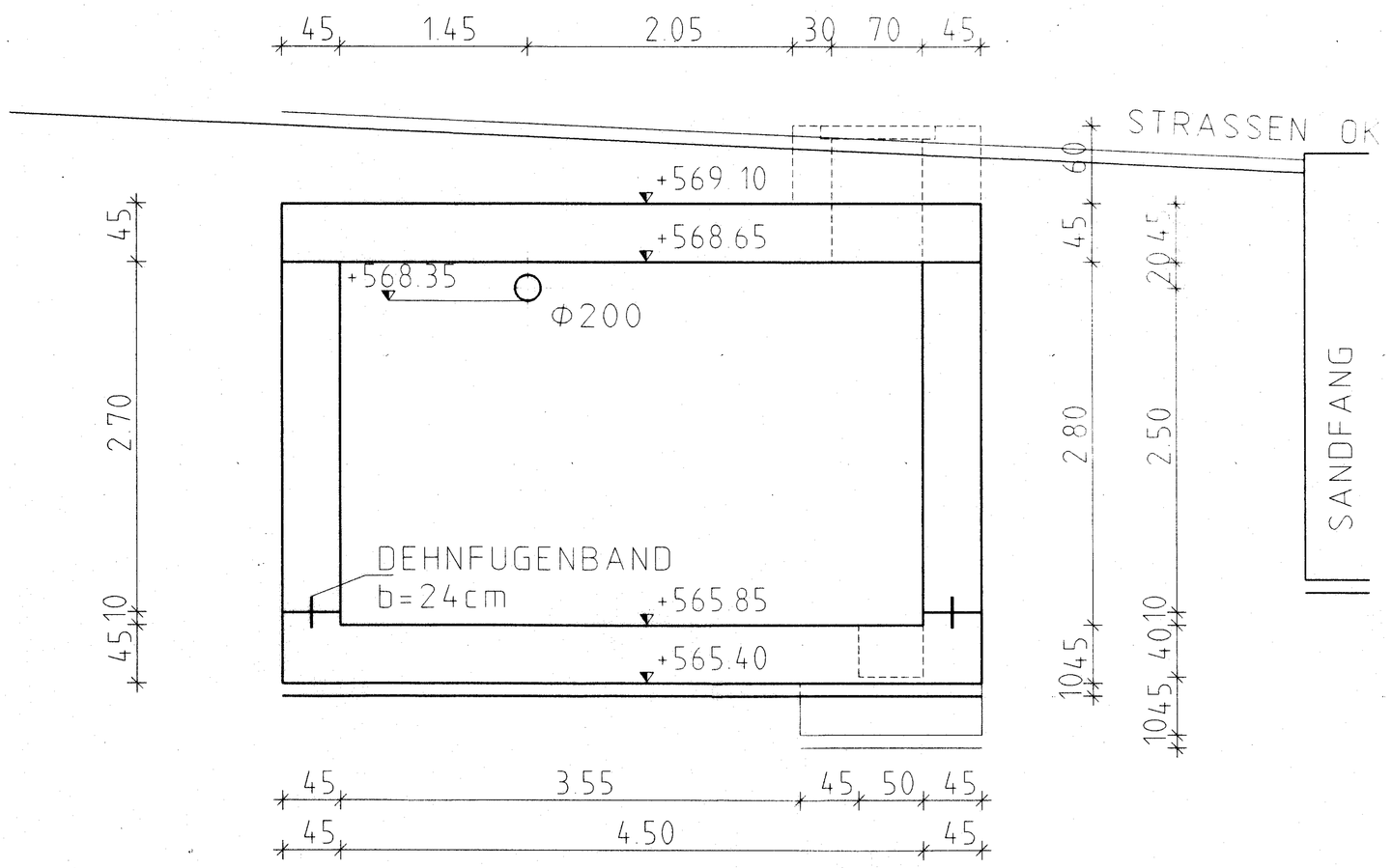

Baustoffe				
Bauteil	Betongüte	Stahlgüte		Überdeckungs- (Nennmaß)
	B300/b/FB/GK32	BST550	NACH ÖNORM 4200	3.5 cm

Zugehörige Zeichnungen	Zeichn. Nr.
BODENPLATTE DECKE BEW	IT-PN-1015
WÄNDE BEW	IT-PN-1016

EISENBAHN-HOCHLEISTUNGS-STRECKEN AG

UMFAHRUNG INNSBRUCK

INNTALTUNNEL

ILF

ZIVILING FERTIGUNG

INGENIEURGEMEINSCHAFT LÄSSER - FEIZLMAYR INNSBRUCK, FRAMSWEG 16

	NAME	DATUM
BEARBEITET	STROBL	19.04.1993
GEZEICHNET	STROBL	19.04.1993
GEPRÜFT	MAYR A	19.04.1993

HL-AG EISENBAHN-HOCHLEISTUNGS-STRECKEN AG

	GENEHMIGT	DATUM
ZUSTIMMUNG DER FACHABTEILUNG	150-2696-89	10.5.93
PLANFREIGABE DER PROJEKTLEITUNG	BAUFREIGABE	DATUM 4.6.93

PLANINHALT: AUFFANGBECKEN NORD SCHALPLAN

M 1:25 ,1:50 | PLANNUMMER: IT-PN-18

REV.	DATUM	BEARB.	GEZ.	GEPR.	BESCHREIBUNG DER ÄNDERUNG	ZUSTIMMUNGSVERMERKE

EISENBAHN-HOCHLEISTUNGS-STRECKEN AG

UMFAHRUNG INNSBRUCK

INNTALTUNNEL

ABRECHNUNGSPLAN / BESTANDSPLAN

ARGE UMFAHRUNG INNSBRUCK-INNTALTUNNEL
ILBAU AST HINTEREGGER HABAU

	NAME	DATUM
BEARBEITET:		
GEZEICHNET:		
GEPRÜFT:		

HL - AG EISENBAHN-HOCHLEISTUNGS-STRECKEN AG

FÜR DIE ÖBA

FÜR DIE OBL

ARGE UMFAHRUNG INNSBRUCK-INNTALTUNNEL ILBAU - AST - HINTEREGGER - HABAU Geschäftsführung Ortenburgerstraße 27 6800 SPITTAL, Tel. 0 47 62/81200

PLANINHALT: AUFFANGBECKEN NORD SCHALPLAN

MASSTAB 1:25,1:50 | PLANNUMMER: IT-PN-0018

h/h = 594/841 1597 TEK 17 TB 9.10.9.18.P29.19