Marti Technik AG

Elektroschemata

Bandanlage Ampass

Auftrags-Nr. 716612033

Marti Technik AG
Lochackerweg 2
CH-3302 Moosseedorf
Phone: +41 (31) 858 33 88
Fax: +41 (31) 858 33 89
E-Mail: Info@MartiTechnik.ch
www.MartiTechnik.ch

Elektroschema

Kunden	: ARGE Erkundungsstollen Brenner Nord
Projektbezeichnung	: Bandanlage Ampass
Projektstandort	: Ampass
Zeichnungsnummer	: 12046-01
Kommission	: 716612046
Baugruppe	: = MCC1
	: + SCHRAENKE

Marti Technik AG
Lochackerweg 2
CH-3302 Moosseedorf
Phone: +41 (31) 858 33 88
Fax: +41 (31) 858 33 89
E-Mail: Info@MartiTechnik.ch
www.MartiTechnik.ch

Erstellt	am	15.06.2012	von	kurthma
Geändert	am	15.06.2012	von	kurthma
Geprüft	am		von	
Revidiert	am		von	

Bandanlage Ampass

Titelblatt

Anlage	= MCC1
Ort	+ SCHRAENKE
Zeichnungsnummer	12046-01
Seite Nr.	1

Diese Unterlagen sind geistiges Eigentum der Firma Marti Technik AG. Sie dürfen ohne unsere ausdrückliche Zustimmung weder vervielfältigt, noch an Dritte weitergegeben werden. Alle Rechte vorbehalten.

Inhaltsverzeichnis

Spalte X: eine automatisch erzeugte Seite wurde manuell nachbearbeitet 0_MARTITECHNIK_INHALTSVERZEICHNIS

Anlage	Ort	Seite	Seitenbeschreibung		Datum	Bearbeiter	X
MCC1	SCHRAENKE	1	Titelblatt		15.06.2012	kurthma	X
MCC1	SCHRAENKE	10	Inhaltsverzeichnis		02.07.2012	kurthma	
MCC1	SCHRAENKE	11	Inhaltsverzeichnis		02.07.2012	kurthma	
MCC1	SCHRAENKE	50	Schrankdisposition Aussen		02.07.2012	kurthma	
MCC1	SCHRAENKE	51	Schrankdisposition Innen		02.07.2012	kurthma	
MCC1	SCHRAENKE	70	Förderband 100 Revisionsschalter 100-M001		26.06.2012	kurthma	
MCC1	SCHRAENKE	90	Verdrahtungsfarben		15.06.2012	kurthma	
MCC1	SCHRAENKE	100	Einspeisung		02.07.2012	kurthma	
MCC1	SCHRAENKE	102	Einspeisung vor Hauptschalter		02.07.2012	kurthma	
MCC1	SCHRAENKE	103	Heizung / Lüfter Schaltschränke		27.06.2012	kurthma	
MCC1	SCHRAENKE	105	Einspeisung 230VAC Steuerung		26.06.2012	kurthma	
MCC1	SCHRAENKE	106	Einspeisung 24VDC Steuerung		26.06.2012	kurthma	
MCC1	SCHRAENKE	120	Förderband 100 Motorabgang 100-M001		26.06.2012	kurthma	
MCC1	SCHRAENKE	121	Förderband 100 Ansteuerung FU 100-M001		27.06.2012	kurthma	
MCC1	SCHRAENKE	130	Förderband 100 Steuerung M110-001		27.06.2012	kurthma	
MCC1	SCHRAENKE	131	Förderband 100 Steuerung M100-M001		27.06.2012	kurthma	
MCC1	SCHRAENKE	133	Förderband 100 Sensorik 100-M001		27.06.2012	kurthma	
MCC1	SCHRAENKE	134	Förderband 100 Signalisation 100-M001		27.06.2012	kurthma	
MCC1	SCHRAENKE	137	Förderband 100 Revisionsschalter 100-M001		27.06.2012	kurthma	
MCC1	SCHRAENKE	138	Förderband 100 Anlaufwarnung 100-M001		27.06.2012	kurthma	
MCC1	SCHRAENKE	300	SPS I/O Störungen		27.06.2012	kurthma	
MCC1	SCHRAENKE	400	Reissleinenschalter FB 100 TSS, Dupline-Gateway		27.06.2012	kurthma	
MCC1	SCHRAENKE	401	Reissleinenschalter FB 100 1/2		26.06.2012	kurthma	
MCC1	SCHRAENKE	402	Reissleinenschalter FB 100 3/4		26.06.2012	kurthma	
MCC1	SCHRAENKE	403	Reissleinenschalter FB 100 5/6		26.06.2012	kurthma	
MCC1	SCHRAENKE	420	Schieflaufschalter auf Strecke		26.06.2012	kurthma	
MCC1	SCHRAENKE	421	Schieflaufschalter auf Strecke		26.06.2012	kurthma	
MCC1	SCHRAENKE	422	Schieflaufschalter auf Strecke		26.06.2012	kurthma	
MCC1	SCHRAENKE	500	SAFE Inputs Abfallkontrolle Schütze		26.06.2012	kurthma	
MCC1	SCHRAENKE	501	SAFE Inputs Not-Aus Taster		26.06.2012	kurthma	
MCC1	SCHRAENKE	505	SAFE Inputs NH Revisionsschalter K1 & K2 Revision Band 100		27.06.2012	kurthma	
MCC1	SCHRAENKE	550	SAFE Outputs Not-Aus Kreise		27.06.2012	kurthma	
MCC1	SCHRAENKE	590	FU Kommunikation Ethernet Switch		27.06.2012	kurthma	

Marti Technik AG
Lochackerweg 2
CH-3302 Moosseedorf
Phone: +41 (31) 858 33 88
Fax: +41 (31) 858 33 89
E-Mail: Info@MartiTechnik.ch
www.MartiTechnik.ch

Erstellt	am 15.06.2012	von kurthma	Bandanlage Ampass	Inhaltsverzeichnis
Geändert	am 02.07.2012	von kurthma		
Geprüft	am	von		
Revidiert	am	von		

Anlage = MCC1
Ort + SCHRAENKE
Zeichnungsnummer 12046-01
Seite Nr. 10

Diese Unterlagen sind geistiges Eigentum der Firma Marti Technik AG. Sie dürfen ohne unsere ausdrückliche Zustimmung weder vervielfältigt, noch an Dritte weitergegeben werden. Alle Rechte vorbehalten.

Inhaltsverzeichnis

Spalte X: eine automatisch erzeugte Seite wurde manuell nachbearbeitet 0_MARTITECHNIK_INHALTSVERZEICHNIS

Anlage	Ort	Seite	Seitenbeschreibung		Datum	Bearbeiter	X
MCC1	SCHRAENKE	592	Touch Panel TP 177B		27.06.2012	kurthma	
MCC1	SCHRAENKE	600	Rackaufbau S7-300		15.06.2012	kurthma	
MCC1	SCHRAENKE	610	CPU 315F-2PN/DP		27.06.2012	kurthma	
MCC1	SCHRAENKE	620	SPS Übersicht Digitale Eingangskarte E0.0 - E3.7		26.06.2012	kurthma	
MCC1	SCHRAENKE	630	SPS Übersicht Digitale Ausgangskarte A0.0 - A3.7		26.06.2012	kurthma	
MCC1	SCHRAENKE	650	SPS Übersicht Safety Digitale Eingänge E96.0-98.7		26.06.2012	kurthma	
MCC1	SCHRAENKE	660	SPS Übersicht Safety Digitale Ausgänge A144.0 - A145.1		27.06.2012	kurthma	
MCC1	SCHRAENKE	1000	Artikelstückliste		02.07.2012	kurthma	
MCC1	SCHRAENKE	1001	Artikelstückliste		02.07.2012	kurthma	
MCC1	SCHRAENKE	1002	Artikelstückliste		02.07.2012	kurthma	
MCC1	SCHRAENKE	1003	Artikelstückliste		02.07.2012	kurthma	

Marti Technik AG
Lochackerweg 2
CH-3302 Moosseedorf
Phone: +41 (31) 858 33 88
Fax: +41 (31) 858 33 89
E-Mail: Info@MartiTechnik.ch
www.MartiTechnik.ch

Erstellt	am	15.06.2012	von	kurthma
Geändert	am	02.07.2012	von	kurthma
Geprüft	am		von	
Revidiert	am		von	

Bandanlage Ampass

Inhaltsverzeichnis

Anlage	= MCC1
Ort	+ SCHRAENKE
Zeichnungsnummer	12046-01
Seite Nr.	**11**

Diese Unterlagen sind geistiges Eigentum der Firma Marti Technik AG. Sie dürfen ohne unsere ausdrückliche Zustimmung weder vervielfältigt, noch an Dritte weitergegeben werden. Alle Rechte vorbehalten.

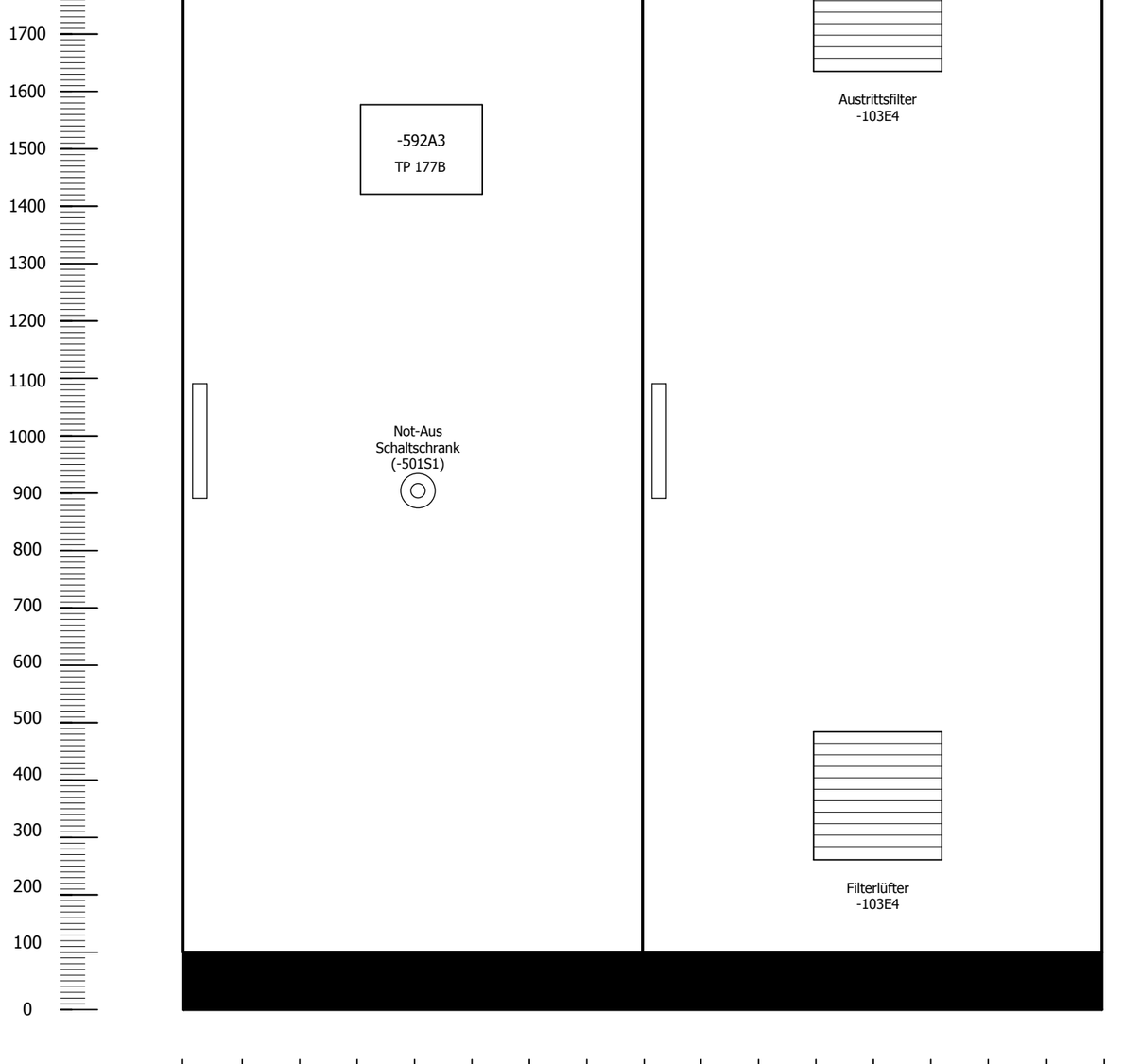

Marti Technik AG
Lochackerweg 2
CH-3302 Moosseedorf
Phone: +41 (31) 858 33 88
Fax: +41 (31) 858 33 89
E-Mail: Info@MartiTechnik.ch
www.MartiTechnik.ch

Erstellt	am	15.06.2012	von	kurthma
Geändert	am	02.07.2012	von	kurthma
Geprüft	am		von	
Revidiert	am		von	

Bandanlage Ampass

Schrankdisposition Aussen

Anlage	= MCC1
Ort	+ SCHRAENKE
Zeichnungsnummer	12046-01
Seite Nr.	**50**

Diese Unterlagen sind geistiges Eigentum der Firma Marti Technik AG. Sie dürfen ohne unsere ausdrückliche Zustimmung weder vervielfältigt, noch an Dritte weitergegeben werden. Alle Rechte vorbehalten.

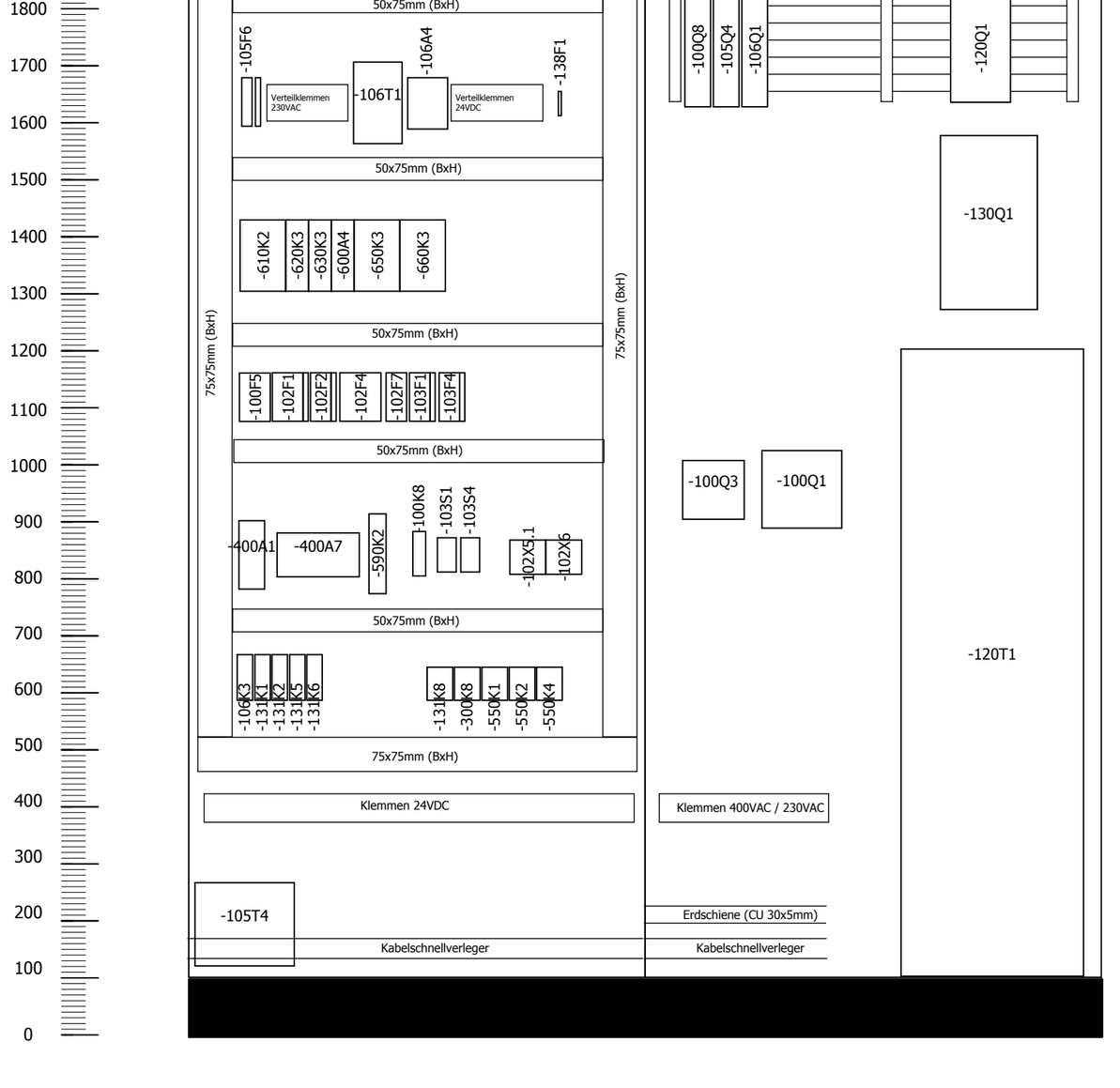

Diese Unterlagen sind geistiges Eigentum der Firma Marti Technik AG. Sie dürfen ohne unsere ausdrückliche Zustimmung weder vervielfältigt, noch an Dritte weitergegeben werden. Alle Rechte vorbehalten.

Marti Technik AG
Lochackerweg 2
CH-3302 Moosseedorf
Phone: +41 (31) 858 33 88
Fax: +41 (31) 858 33 89
E-Mail: Info@MartiTechnik.ch
www.MartiTechnik.ch

Erstellt	am	15.06.2012	von	kurthma
Geändert	am	03.07.2012	von	kurthma
Geprüft	am		von	
Revidiert	am		von	

Bandanlage Ampass

Schrankdisposition Innen

Anlage	= MCC1
Ort	+ SCHRAENKE
Zeichnungsnummer	12046-01
Seite Nr.	51

+OP1001

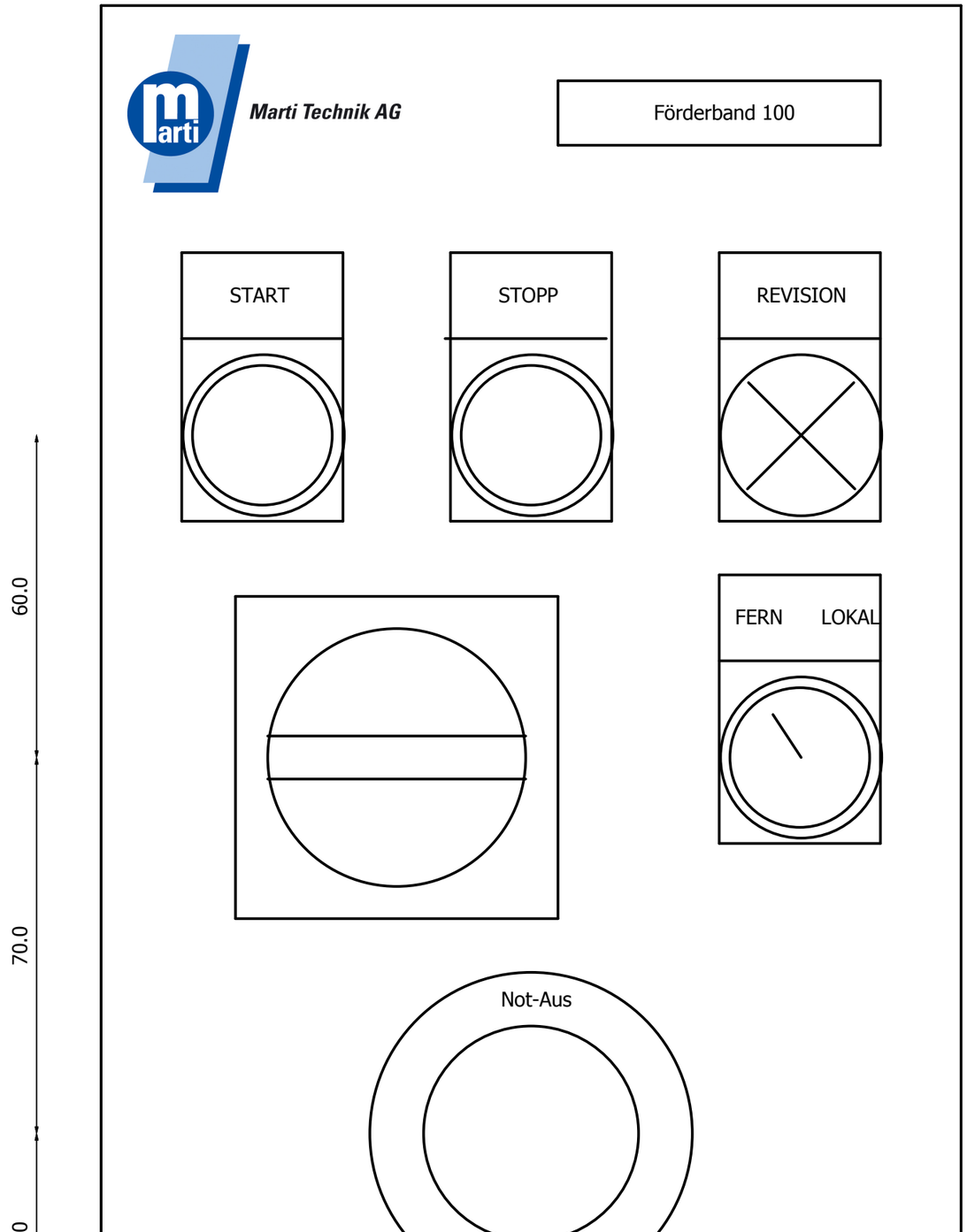

51

90

Marti Technik AG
Lochackerweg 2
CH-3302 Moosseedorf
Phone: ++41 (31) 858 33 88
Fax: ++41 (31) 858 33 89
E-Mail: Info@MartiTechnik.ch
www.MartiTechnik.ch

Erstellt	am	15.06.2012	von	kurthma
Geändert	am	26.06.2012	von	kurthma
Geprüft	am		von	
Revidiert	am		von	

Bandanlage Ampass

Förderband 100
Revisionsschalter 100-M001

Anlage	= MCC1
Ort	+ SCHRAENKE
Zeichnungsnummer	12046-01
Seite Nr.	**70**

Diese Unterlagen sind geistiges Eigentum der Firma Marti Technik AG. Sie dürfen ohne unsere ausdrückliche Zustimmung weder vervielfältigt, noch an Dritte weitergegeben werden. Alle Rechte vorbehalten.

Verdrahtung:

Leistung (400VAC)	Phase	Schwarz
	Neutralleiter	Blau
	Schutzleiter	Gelb - Grün
Steuerspannung 230VAC	L	Rot
	N	Rot - Weiss
	Schutzleiter	Gelb - Grün
Steuerspannung 24VDC	+	Violett
	-	Violett - Weiss
	Schutzleiter	Gelb - Grün
Fremdspannung		Orange
Safety Spannungsversorgung 24V oder 0V		Rosa

Marti Technik AG
Lochackerweg 2
CH-3302 Moosseedorf
Phone: +41 (31) 858 33 88
Fax: +41 (31) 858 33 89
E-Mail: Info@MartiTechnik.ch
www.MartiTechnik.ch

Erstellt	am	15.06.2012	von	kurthma
Geändert	am	15.06.2012	von	kurthma
Geprüft	am		von	
Revidiert	am		von	

Bandanlage Ampass

Verdrahtungsfarben

Anlage	= MCC1
Ort	+ SCHRAENKE
Zeichnungsnummer	12046-01
Seite Nr.	90

Diese Unterlagen sind geistiges Eigentum der Firma Marti Technik AG. Sie dürfen ohne unsere ausdrückliche Zustimmung weder vervielfältigt, noch an Dritte weitergegeben werden. Alle Rechte vorbehalten.

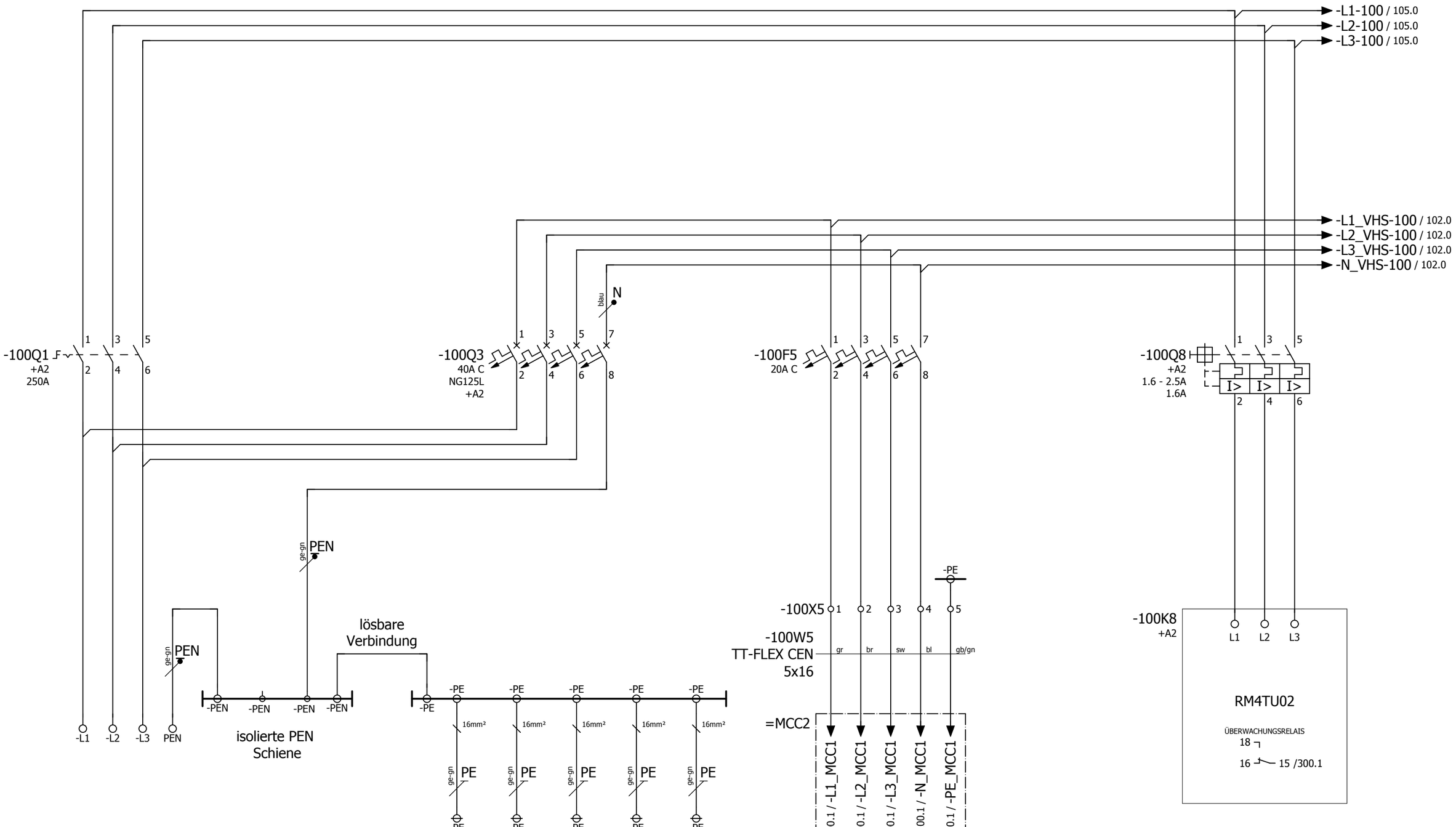

Zuleitung von Trafo
PEN, TN-C, 400V / 50Hz
110kW, ~200A
max. Vorsicherung: 250A

Hilfsbetriebe
vor Hauptschalter

Phasenüberwachung
MCC1

90

102

Marti Technik AG
Lochackerweg 2
CH-3302 Moosseedorf
Phone: +41 (31) 858 33 88
Fax: +41 (31) 858 33 89
E-Mail: Info@MartiTechnik.ch
www.MartiTechnik.ch

Erstellt	am	15.06.2012	von	kurthma
Geändert	am	02.07.2012	von	kurthma
Geprüft	am		von	
Revidiert	am		von	

Bandanlage Ampass

Einspeisung

Anlage	= MCC1
Ort	+ SCHRAENKE
Zeichnungsnummer	12046-01
Seite Nr.	**100**

Diese Unterlagen sind geistiges Eigentum der Firma Marti Technik AG. Sie dürfen ohne unsere ausdrückliche Zustimmung weder vervielfältigt, noch an Dritte weitergegeben werden. Alle Rechte vorbehalten.

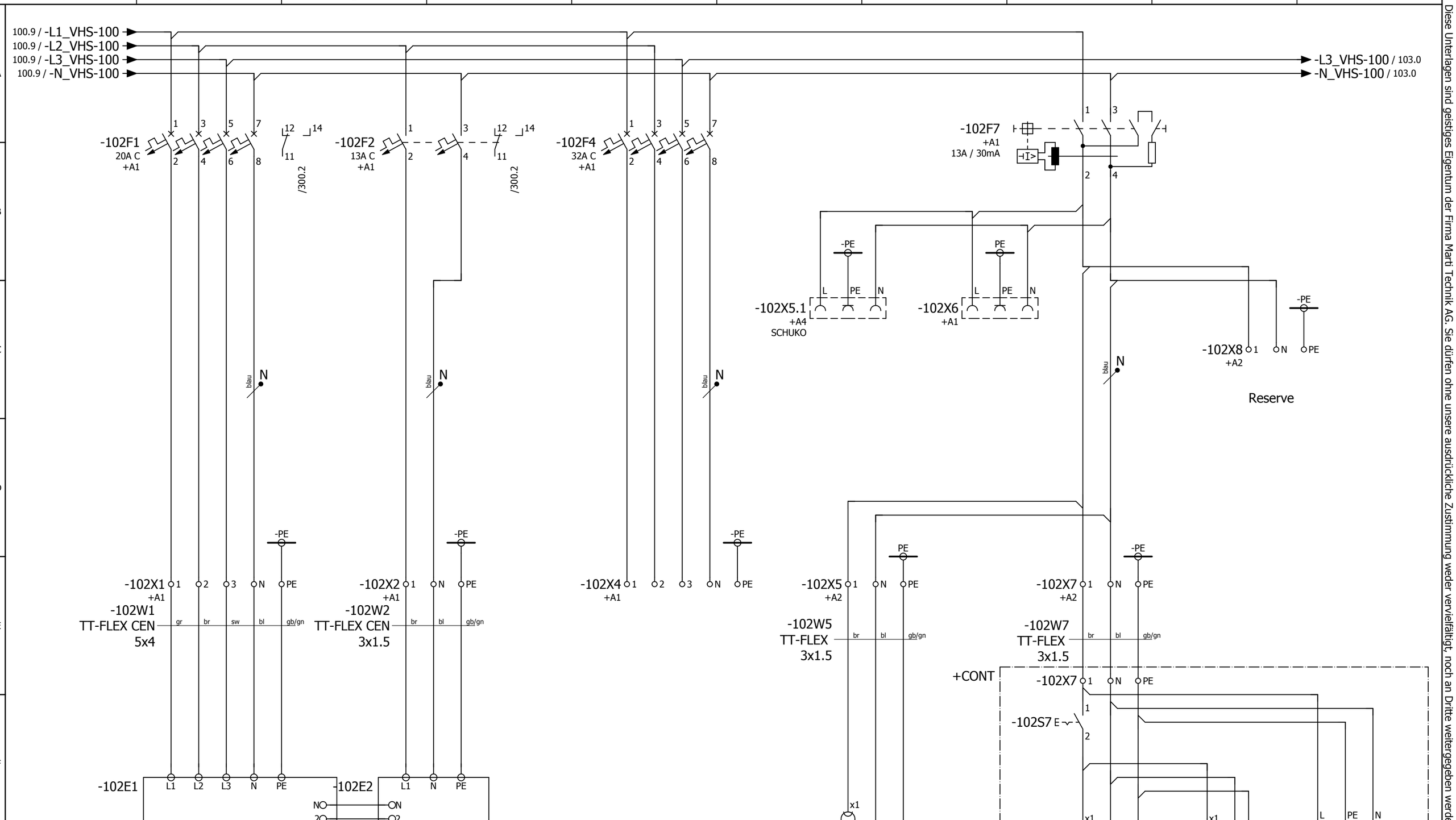

Klimaanlage Kompressorteil

Klimaanlage Verdampferteil

Reserve Gifas

Licht Schaltschrank +A1

Beleuchtung Container

Steckdose Container

100

103

Diese Unterlagen sind geistiges Eigentum der Firma Marti Technik AG. Sie dürfen ohne unsere ausdrückliche Zustimmung weder vervielfältigt, noch an Dritte weitergegeben werden. Alle Rechte vorbehalten.

Marti Technik AG
Lochackerweg 2
CH-3302 Moosseedorf
Phone: +41 (31) 858 33 88
Fax: +41 (31) 858 33 89
E-Mail: Info@MartiTechnik.ch
www.MartiTechnik.ch

Erstellt	am 15.06.2012	von kurthma	Bandanlage Ampass	Einspeisung vor Hauptschalter
Geändert	am 02.07.2012	von kurthma		
Geprüft	am	von		
Revidiert	am	von		

Anlage	= MCC1
Ort	+ SCHRAENKE
Zeichnungsnummer	12046-01
Seite Nr.	102

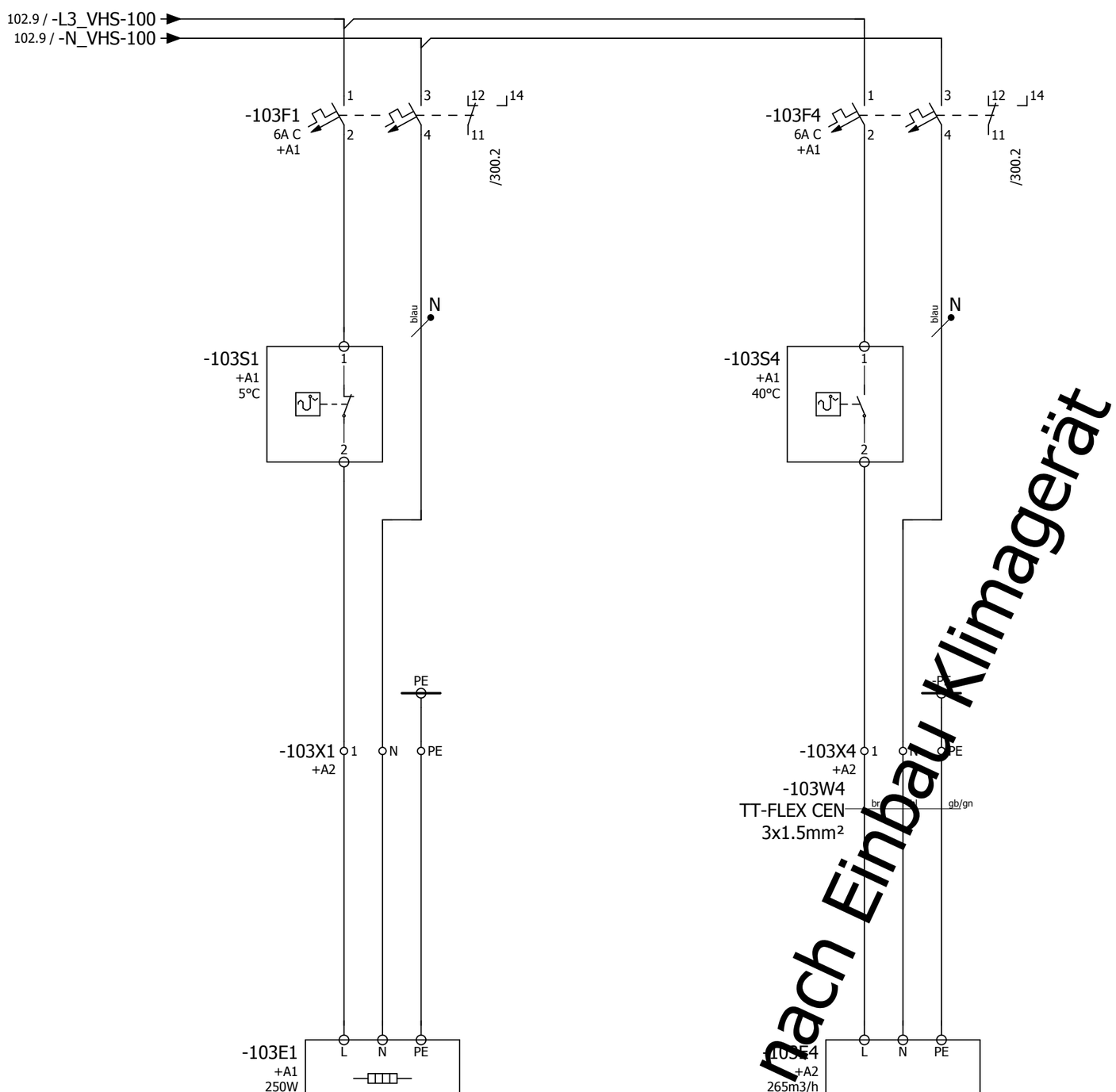

Schaltschrankheizung
im Steuerfeld
eingebaut

Lüfter mit Austrittsfilter
im Schaltschrank +A2
eingebaut

Je nach Einbau Klimagerät

Marti Technik AG
Lochackerweg 2
CH-3302 Moosseedorf
Phone: +41 (31) 858 33 88
Fax: +41 (31) 858 33 89
E-Mail: Info@MartiTechnik.ch
www.MartiTechnik.ch

Erstellt	am	15.06.2012	von	kurthma
Geändert	am	27.06.2012	von	kurthma
Geprüft	am		von	
Revidiert	am		von	

Bandanlage Ampass

Heizung / Lüfter Schaltschränke

Anlage	= MCC1
Ort	+ SCHRAENKE
Zeichnungsnummer	12046-01
Seite Nr.	**103**

Diese Unterlagen sind geistiges Eigentum der Firma Marti Technik AG. Sie dürfen ohne unsere ausdrückliche Zustimmung weder vervielfältigt, noch an Dritte weitergegeben werden. Alle Rechte vorbehalten.

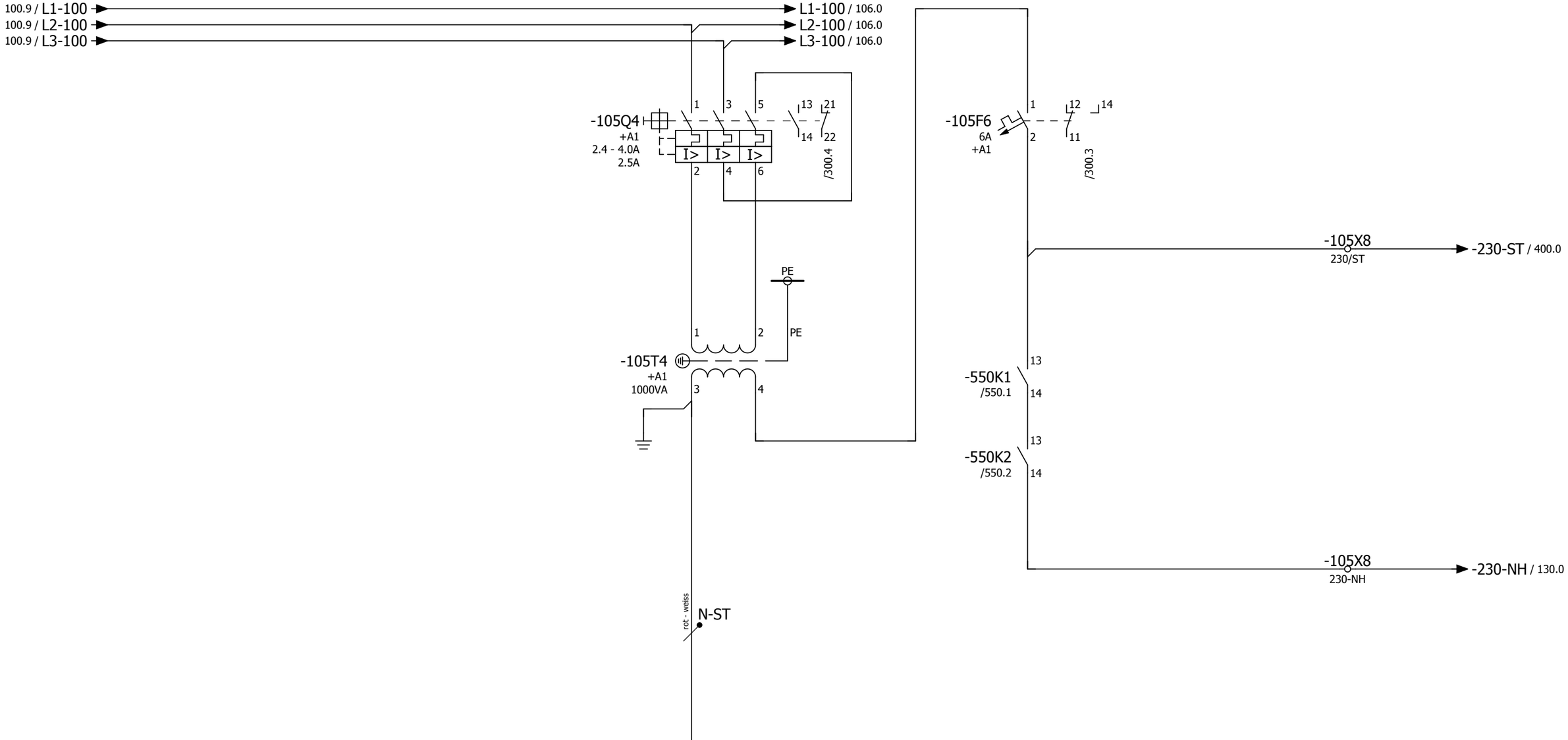

Not-Aus

Marti Technik AG
Lochackerweg 2
CH-3302 Moosseedorf
Phone: +41 (31) 858 33 88
Fax: +41 (31) 858 33 89
E-Mail: Info@MartiTechnik.ch
www.MartiTechnik.ch

Erstellt	am	15.06.2012	von	kurthma
Geändert	am	26.06.2012	von	kurthma
Geprüft	am		von	
Revidiert	am		von	

Bandanlage Ampass

Einspeisung 230VAC Steuerung

Anlage	= MCC1
Ort	+ SCHRAENKE
Zeichnungsnummer	12046-01
Seite Nr.	**105**

Diese Unterlagen sind geistiges Eigentum der Firma Marti Technik AG. Sie dürfen ohne unsere ausdrückliche Zustimmung weder vervielfältigt, noch an Dritte weitergegeben werden. Alle Rechte vorbehalten.

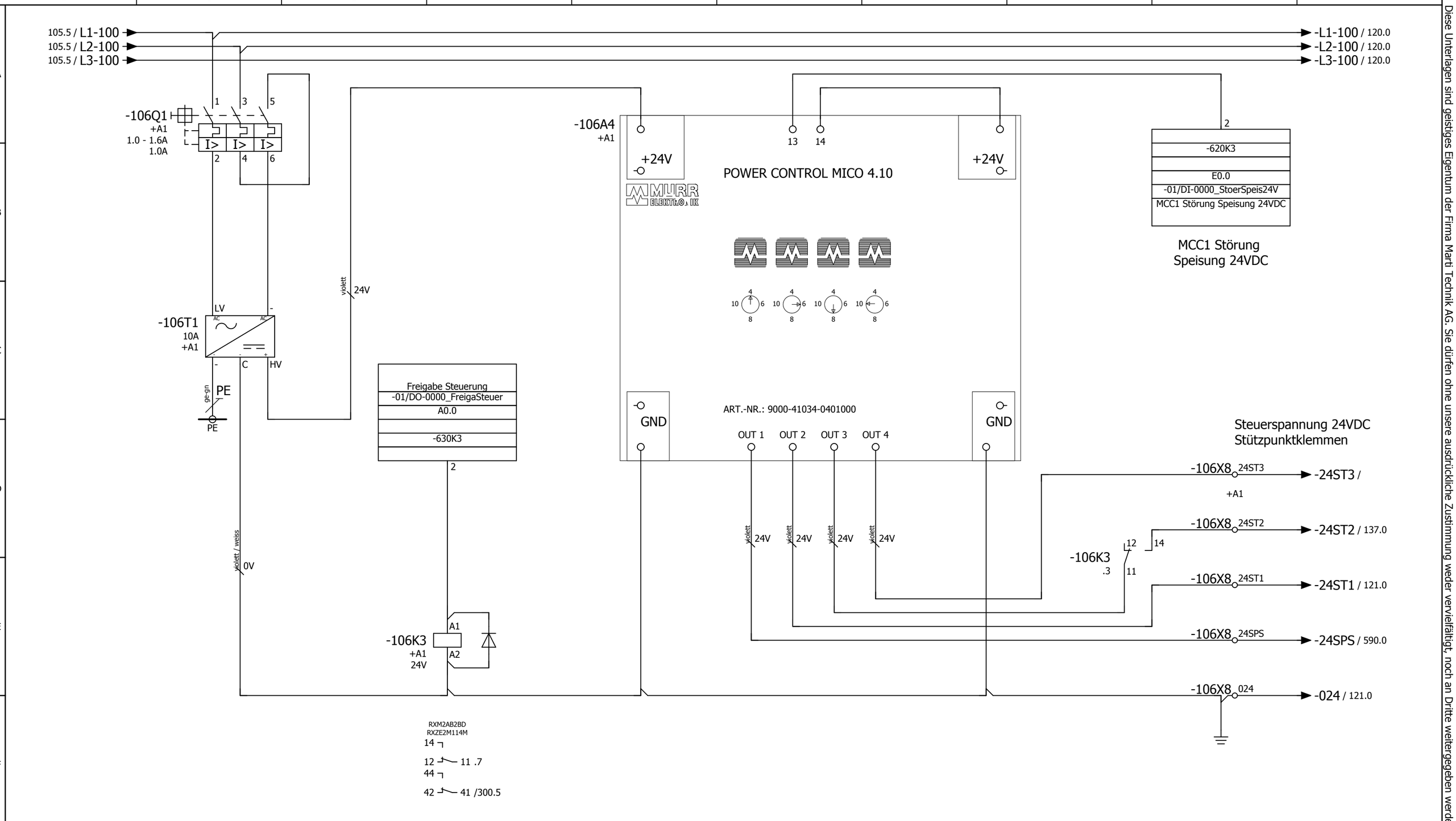

Diese Unterlagen sind geistiges Eigentum der Firma Marti Technik AG. Sie dürfen ohne unsere ausdrückliche Zustimmung weder vervielfältigt, noch an Dritte weitergegeben werden. Alle Rechte vorbehalten.

Marti Technik AG
Lochackerweg 2
CH-3302 Moosseedorf
Phone: +41 (31) 858 33 88
Fax: +41 (31) 858 33 89
E-Mail: Info@MartiTechnik.ch
www.MartiTechnik.ch

Erstellt	am 15.06.2012	von kurthma	Bandanlage Ampass	Einspeisung 24VDC Steuerung
Geändert	am 03.07.2012	von kurthma		
Geprüft	am	von		
Revidiert	am	von		

Anlage	= MCC1
Ort	+ SCHRAENKE
Zeichnungsnummer	12046-01
Seite Nr.	**106**

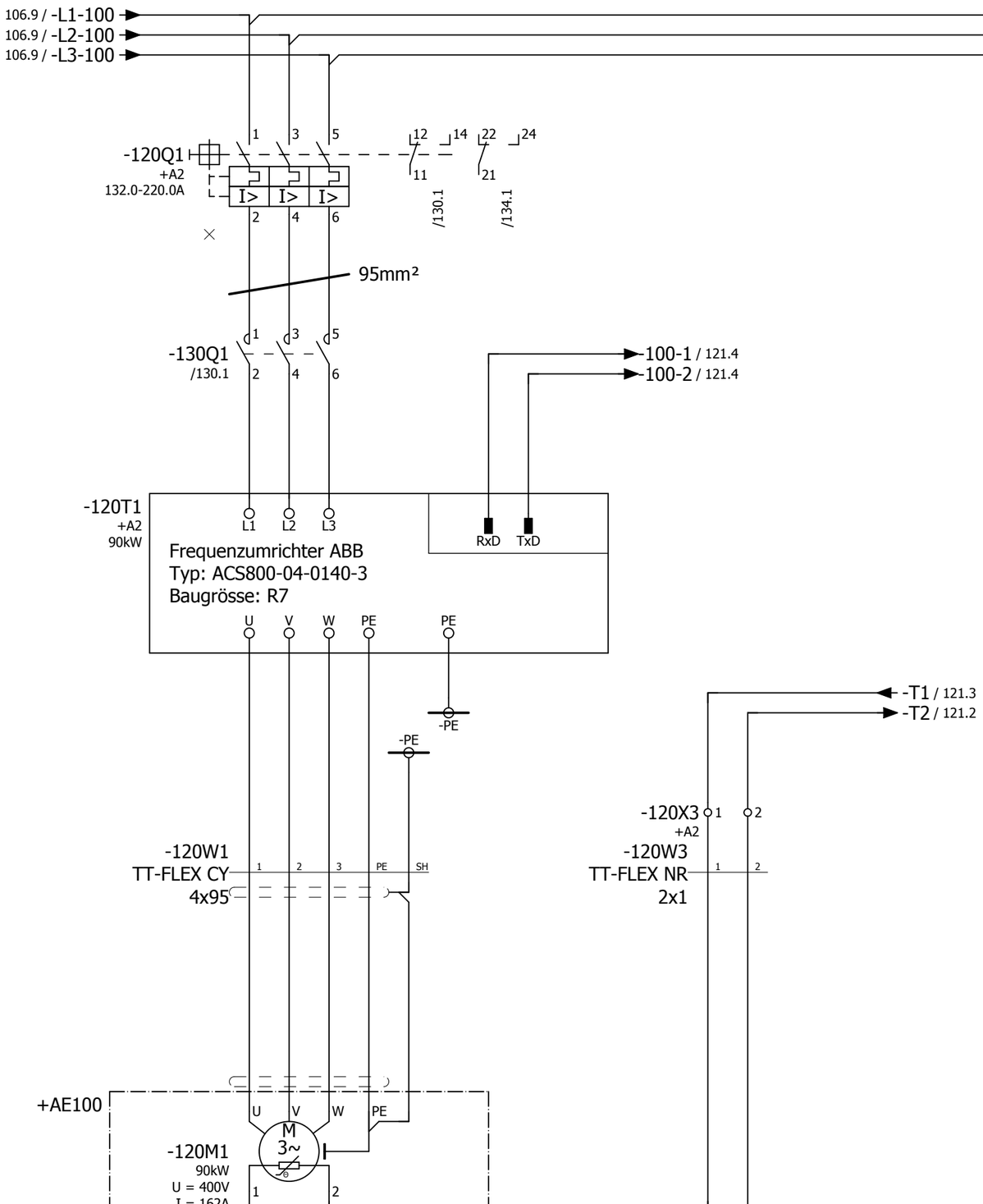

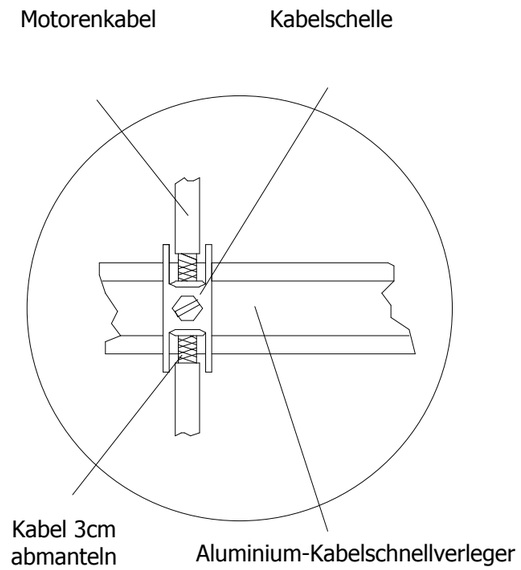

BEMERKUNGEN:

Motorenkabel:
- Max. Kabellänge 50m
- Symetrisch und abgeschirmt
- Schirm beidseitig 360 Grad
- Auf Erde legen (EMV Verschraubung)
- Leistungs- und Steuerkabel unbedingt getrennt verlegen! (Abstand min. 100..200 mm)

106 121

Marti Technik AG
Lochackerweg 2
CH-3302 Moosseedorf
Phone: +41 (31) 858 33 88
Fax: +41 (31) 858 33 89
E-Mail: Info@MartiTechnik.ch
www.MartiTechnik.ch

Erstellt	am	15.06.2012	von	kurthma
Geändert	am	26.06.2012	von	kurthma
Geprüft	am		von	
Revidiert	am		von	

Bandanlage Ampass

Förderband 100
Motorabgang 100-M001

Anlage	= MCC1
Ort	+ SCHRAENKE
Zeichnungsnummer	12046-01
Seite Nr.	**120**

Diese Unterlagen sind geistiges Eigentum der Firma Marti Technik AG. Sie dürfen ohne unsere ausdrückliche Zustimmung weder vervielfältigt, noch an Dritte weitergegeben werden. Alle Rechte vorbehalten.

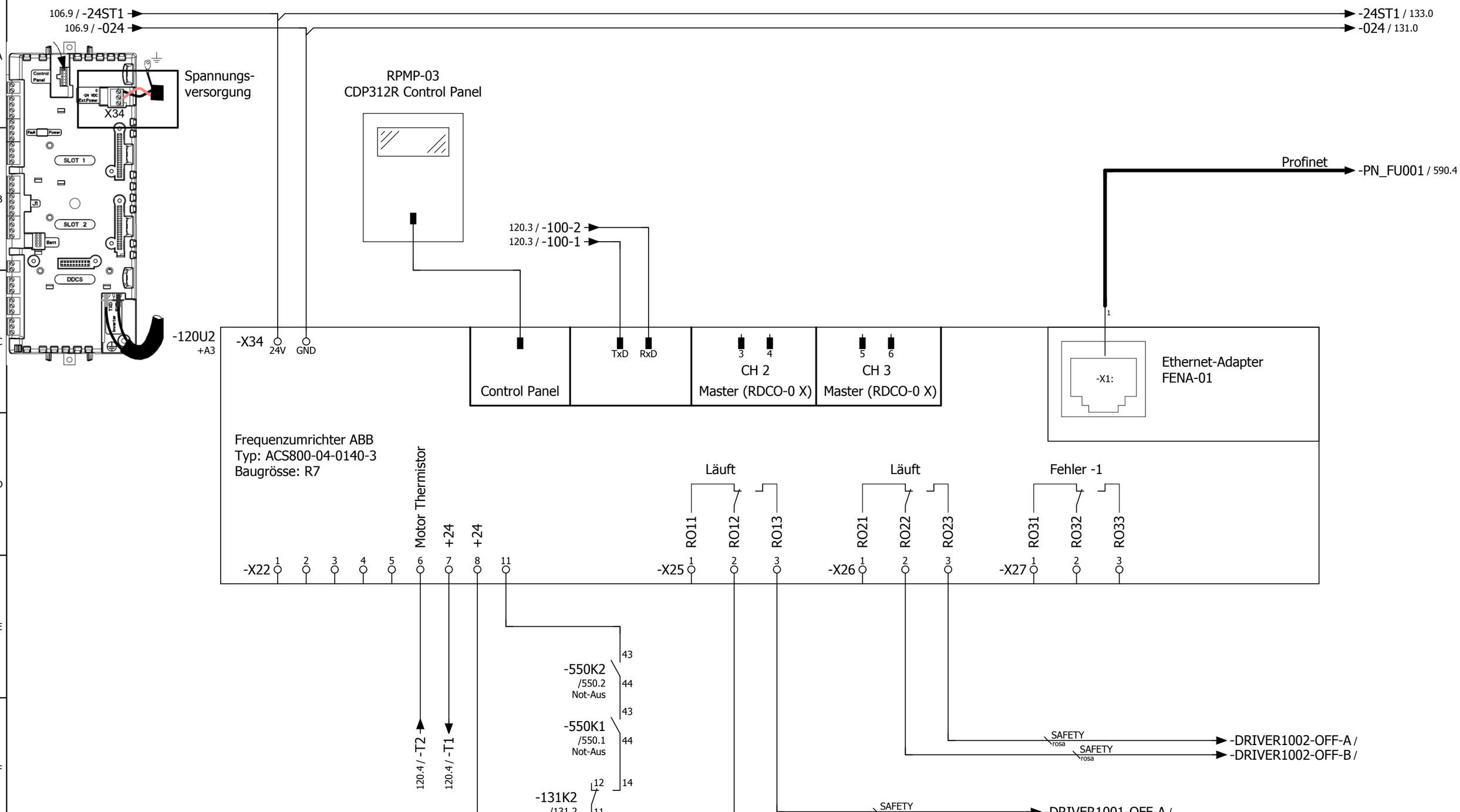

120

130

Diese Unterlagen sind geistiges Eigentum der Firma Marti Technik AG. Sie dürfen ohne unsere ausdrückliche Zustimmung weder vervielfältigt, noch an Dritte weitergegeben werden. Alle Rechte vorbehalten.

Marti Technik AG
Lochackerweg 2
CH-3302 Moosseedorf
Phone: +41 (31) 858 33 88
Fax: +41 (31) 858 33 89
E-Mail: Info@MartiTechnik.ch
www.MartiTechnik.ch

Erstellt	am 15.06.2012	von kurthma	Bandanlage Ampass	Förderband 100 Ansteuerung FU 100-M001
Geändert	am 03.07.2012	von kurthma		
Geprüft	am	von		
Revidiert	am	von		

Anlage	= MCC1
Ort	+ SCHRAENKE
Zeichnungsnummer	12046-01
Seite Nr.	**121**

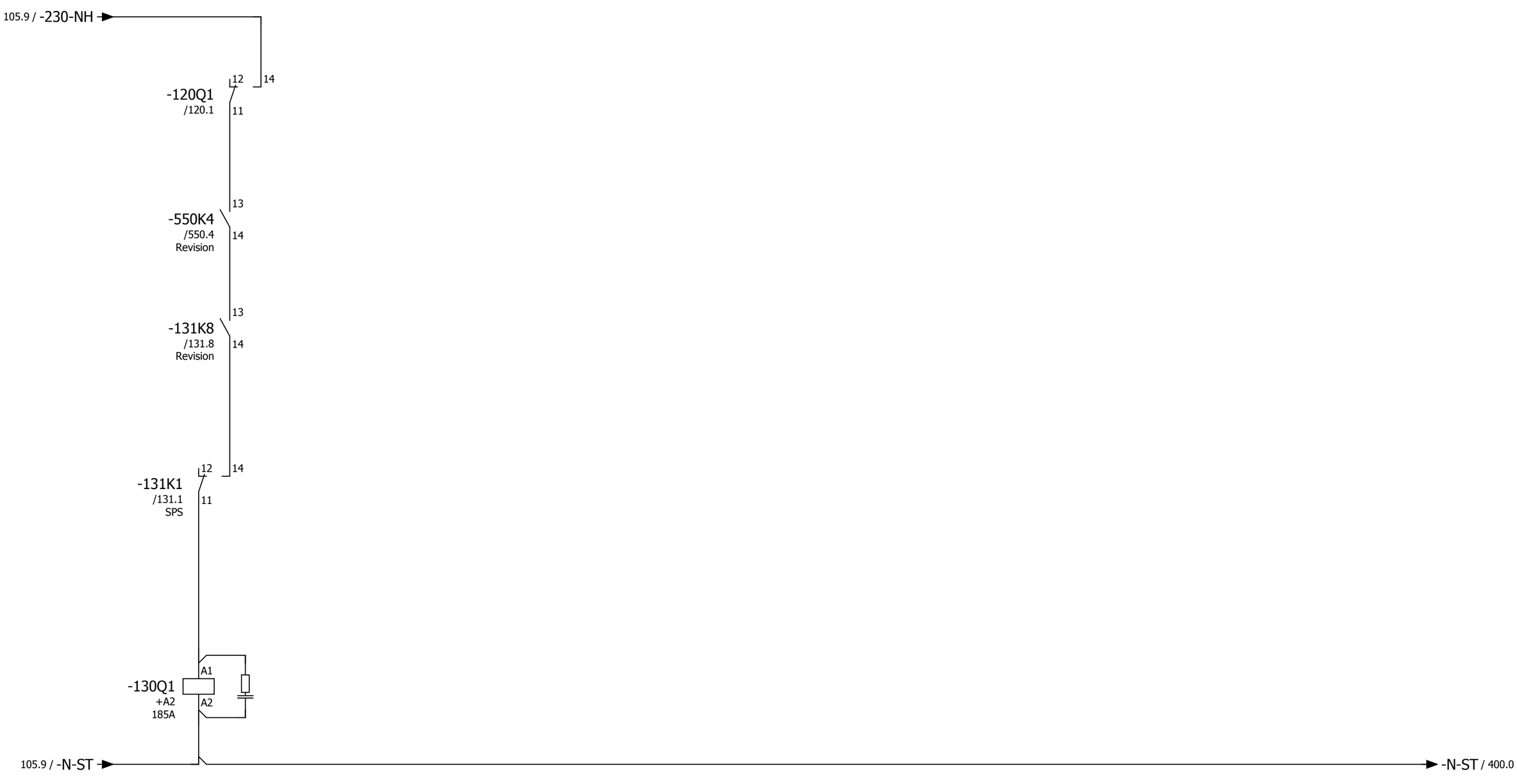

Motor 110-001
Band 100

121

131

Marti Technik AG
Lochackerweg 2
CH-3302 Moosseedorf
Phone: +41 (31) 858 33 88
Fax: +41 (31) 858 33 89
E-Mail: Info@MartiTechnik.ch
www.MartiTechnik.ch

Erstellt	am	15.06.2012	von	kurthma
Geändert	am	27.06.2012	von	kurthma
Geprüft	am		von	
Revidiert	am		von	

Bandanlage Ampass

Förderband 100
Steuerung M110-001

Anlage	= MCC1
Ort	+ SCHRAENKE
Zeichnungsnummer	12046-01
Seite Nr.	**130**

Diese Unterlagen sind geistiges Eigentum der Firma Marti Technik AG. Sie dürfen ohne unsere ausdrückliche Zustimmung weder vervielfältigt, noch an Dritte weitergegeben werden. Alle Rechte vorbehalten.

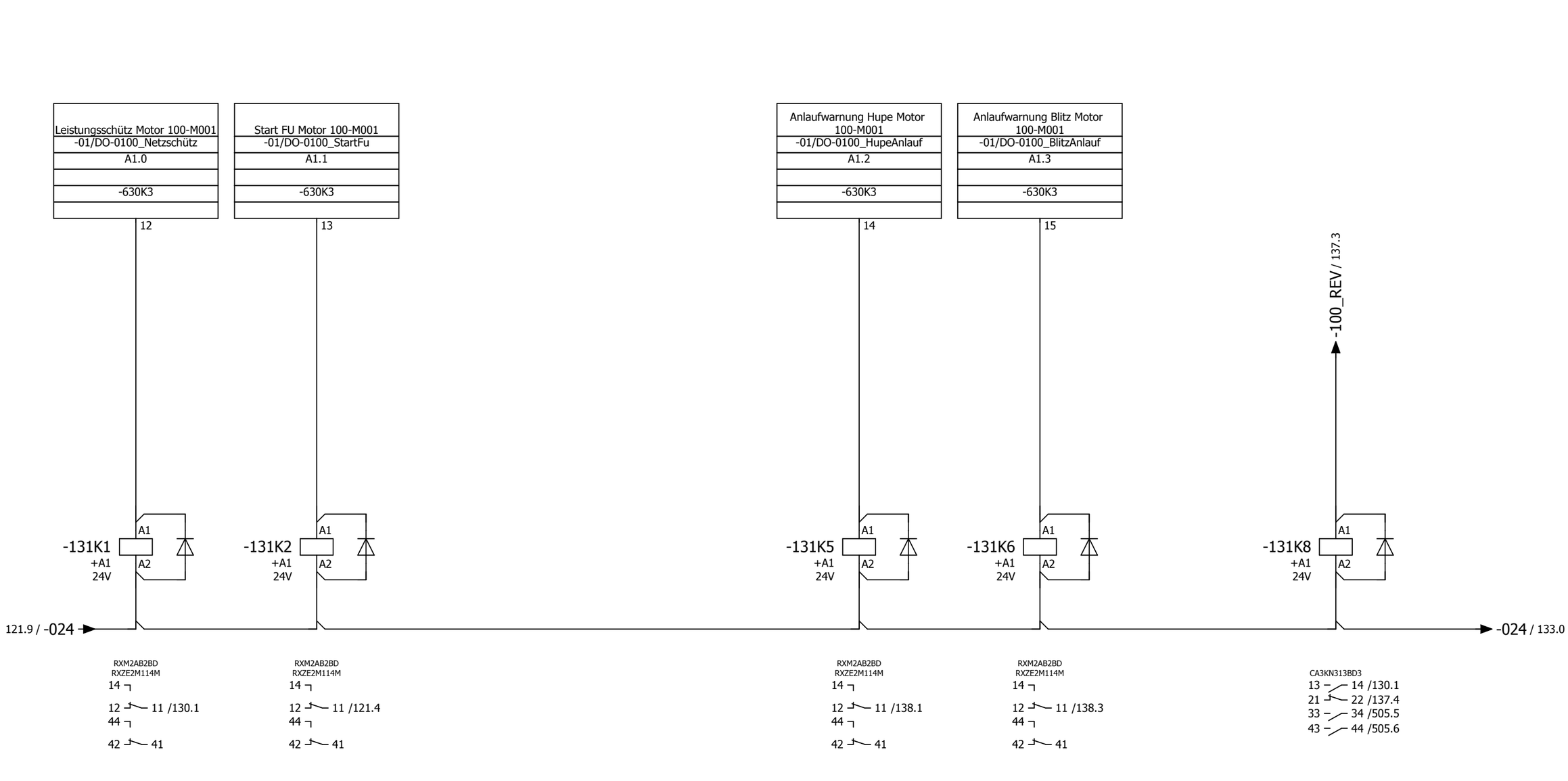

Marti Technik AG
Lochackerweg 2
CH-3302 Moosseedorf
Phone: +41 (31) 858 33 88
Fax: +41 (31) 858 33 89
E-Mail: Info@MartiTechnik.ch
www.MartiTechnik.ch

Erstellt	am	15.06.2012	von	kurthma
Geändert	am	27.06.2012	von	kurthma
Geprüft	am		von	
Revidiert	am		von	

Bandanlage Ampass

Förderband 100
Steuerung M100-M001

Anlage	= MCC1
Ort	+ SCHRAENKE
Zeichnungsnummer	12046-01
Seite Nr.	**131**

Diese Unterlagen sind geistiges Eigentum der Firma Marti Technik AG. Sie dürfen ohne unsere ausdrückliche Zustimmung weder vervielfältigt, noch an Dritte weitergegeben werden. Alle Rechte vorbehalten.

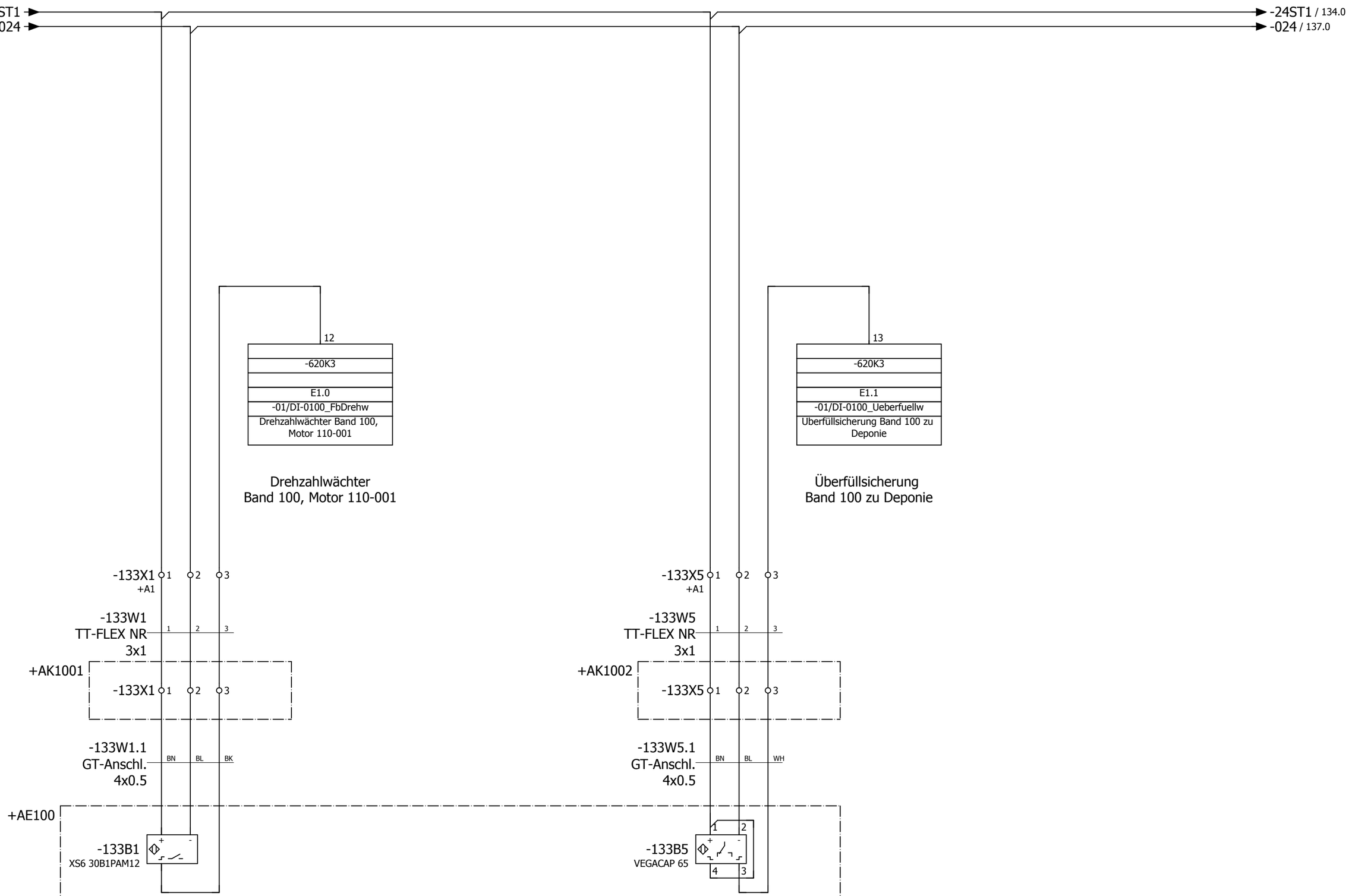

Marti Technik AG
Lochackerweg 2
CH-3302 Moosseedorf
Phone: +41 (31) 858 33 88
Fax: +41 (31) 858 33 89
E-Mail: Info@MartiTechnik.ch
www.MartiTechnik.ch

Erstellt	am	15.06.2012	von	kurthma
Geändert	am	27.06.2012	von	kurthma
Geprüft	am		von	
Revidiert	am		von	

Bandanlage Ampass

Förderband 100
Sensorik 100-M001

Anlage	= MCC1
Ort	+ SCHRAENKE
Zeichnungsnummer	12046-01
Seite Nr.	**133**

Diese Unterlagen sind geistiges Eigentum der Firma Marti Technik AG. Sie dürfen ohne unsere ausdrückliche Zustimmung weder vervielfältigt, noch an Dritte weitergegeben werden. Alle Rechte vorbehalten.

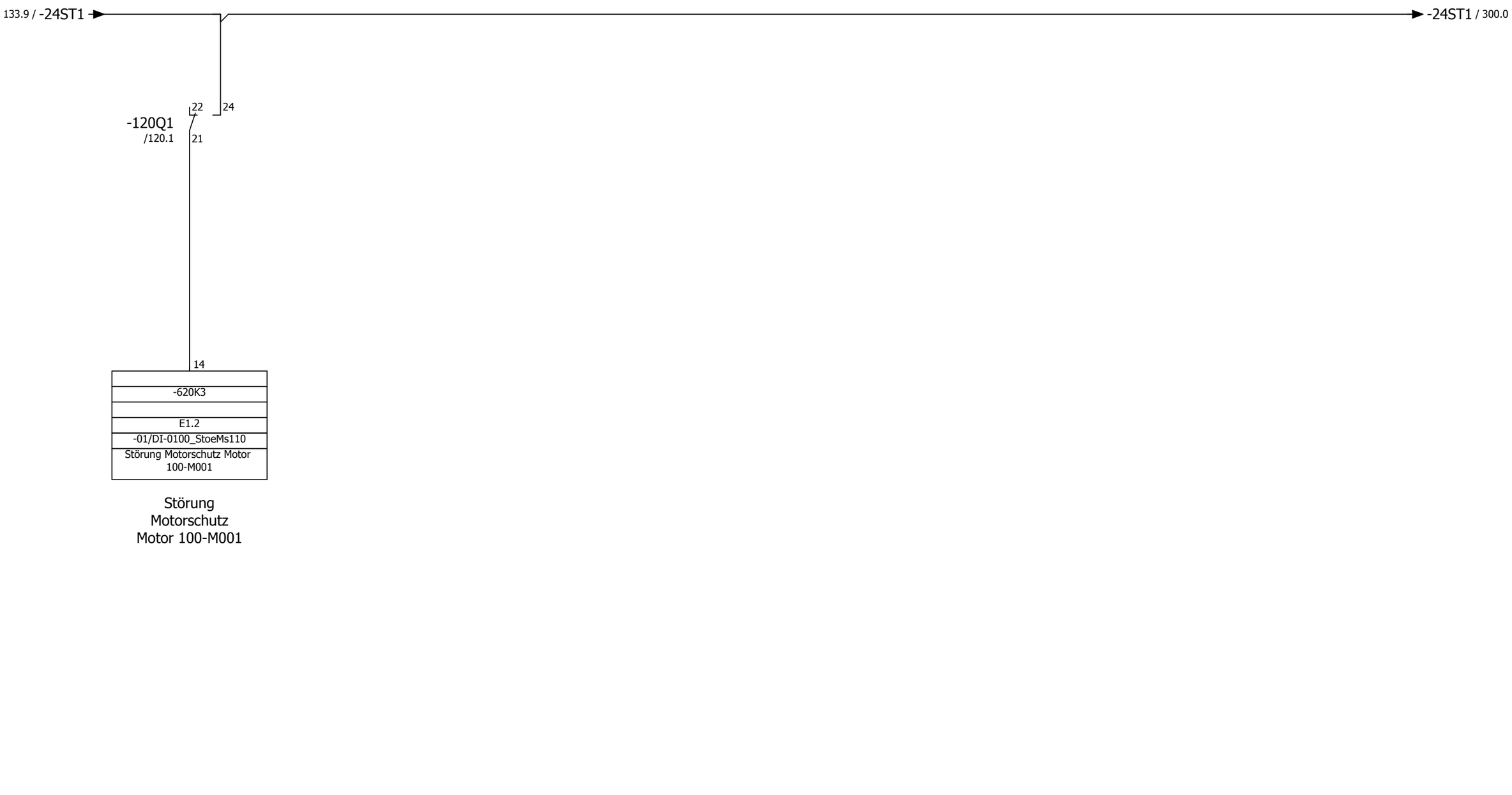

Diese Unterlagen sind geistiges Eigentum der Firma Marti Technik AG. Sie dürfen ohne unsere ausdrückliche Zustimmung weder vervielfältigt, noch an Dritte weitergegeben werden. Alle Rechte vorbehalten.

Marti Technik AG
Lochackerweg 2
CH-3302 Moosseedorf
Phone: +41 (31) 858 33 88
Fax: +41 (31) 858 33 89
E-Mail: Info@MartiTechnik.ch
www.MartiTechnik.ch

Erstellt	am	15.06.2012	von	kurthma
Geändert	am	27.06.2012	von	kurthma
Geprüft	am		von	
Revidiert	am		von	

Bandanlage Ampass

Förderband 100
Signalisation 100-M001

Anlage	= MCC1
Ort	+ SCHRAENKE
Zeichnungsnummer	12046-01
Seite Nr.	**134**

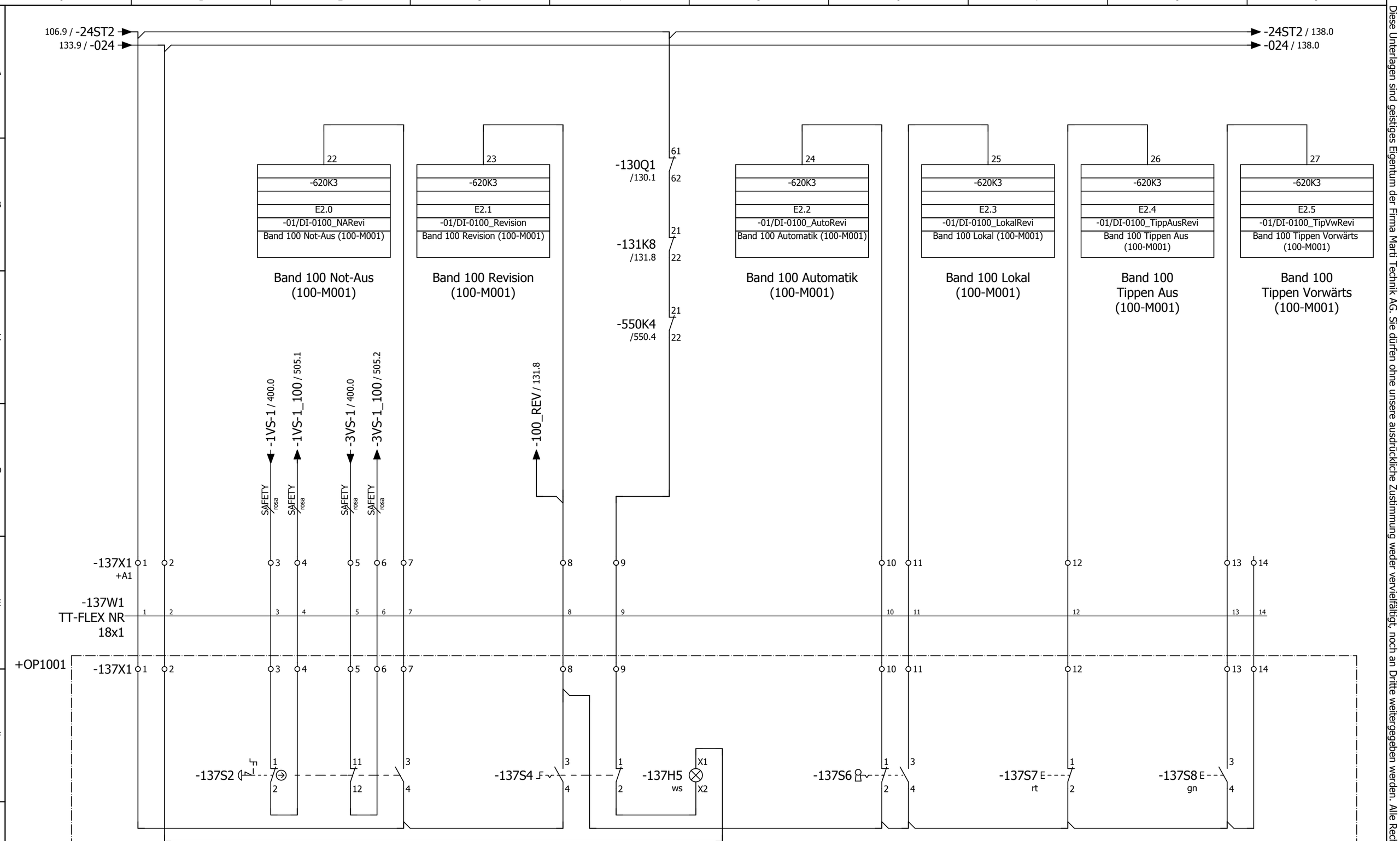

134

138

Diese Unterlagen sind geistiges Eigentum der Firma Marti Technik AG. Sie dürfen ohne unsere ausdrückliche Zustimmung weder vervielfältigt, noch an Dritte weitergegeben werden. Alle Rechte vorbehalten.

Marti Technik AG
Lochackerweg 2
CH-3302 Moosseedorf
Phone: +41 (31) 858 33 88
Fax: +41 (31) 858 33 89
E-Mail: Info@MartiTechnik.ch
www.MartiTechnik.ch

Erstellt	am 15.06.2012	von	kurthma
Geändert	am 27.06.2012	von	kurthma
Geprüft	am	von	
Revidiert	am		von

Bandanlage Ampass

Förderband 100
Revisionsschalter 100-M001

Anlage	= MCC1
Ort	+ SCHRAENKE
Zeichnungsnummer	12046-01
Seite Nr.	137

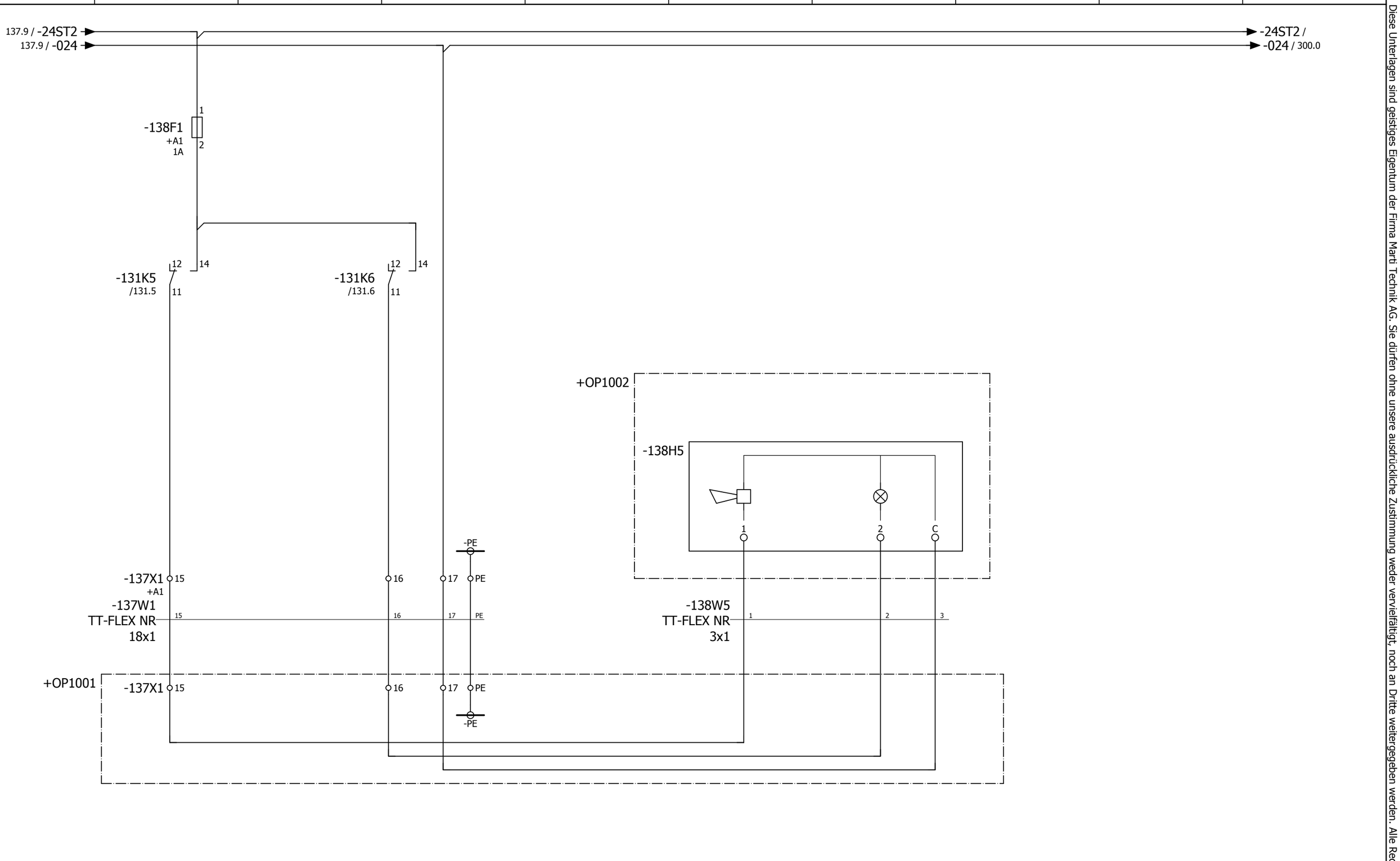

137

300

Marti Technik AG
Lochackerweg 2
CH-3302 Moosseedorf
Phone: +41 (31) 858 33 88
Fax: +41 (31) 858 33 89
E-Mail: Info@MartiTechnik.ch
www.MartiTechnik.ch

Erstellt	am	15.06.2012	von	kurthma
Geändert	am	27.06.2012	von	kurthma
Geprüft	am		von	
Revidiert	am		von	

Bandanlage Ampass

Förderband 100
Anlaufwarnung 100-M001

Anlage	= MCC1
Ort	+ SCHRAENKE
Zeichnungsnummer	12046-01
Seite Nr.	**138**

Diese Unterlagen sind geistiges Eigentum der Firma Marti Technik AG. Sie dürfen ohne unsere ausdrückliche Zustimmung weder vervielfältigt, noch an Dritte weitergegeben werden. Alle Rechte vorbehalten.

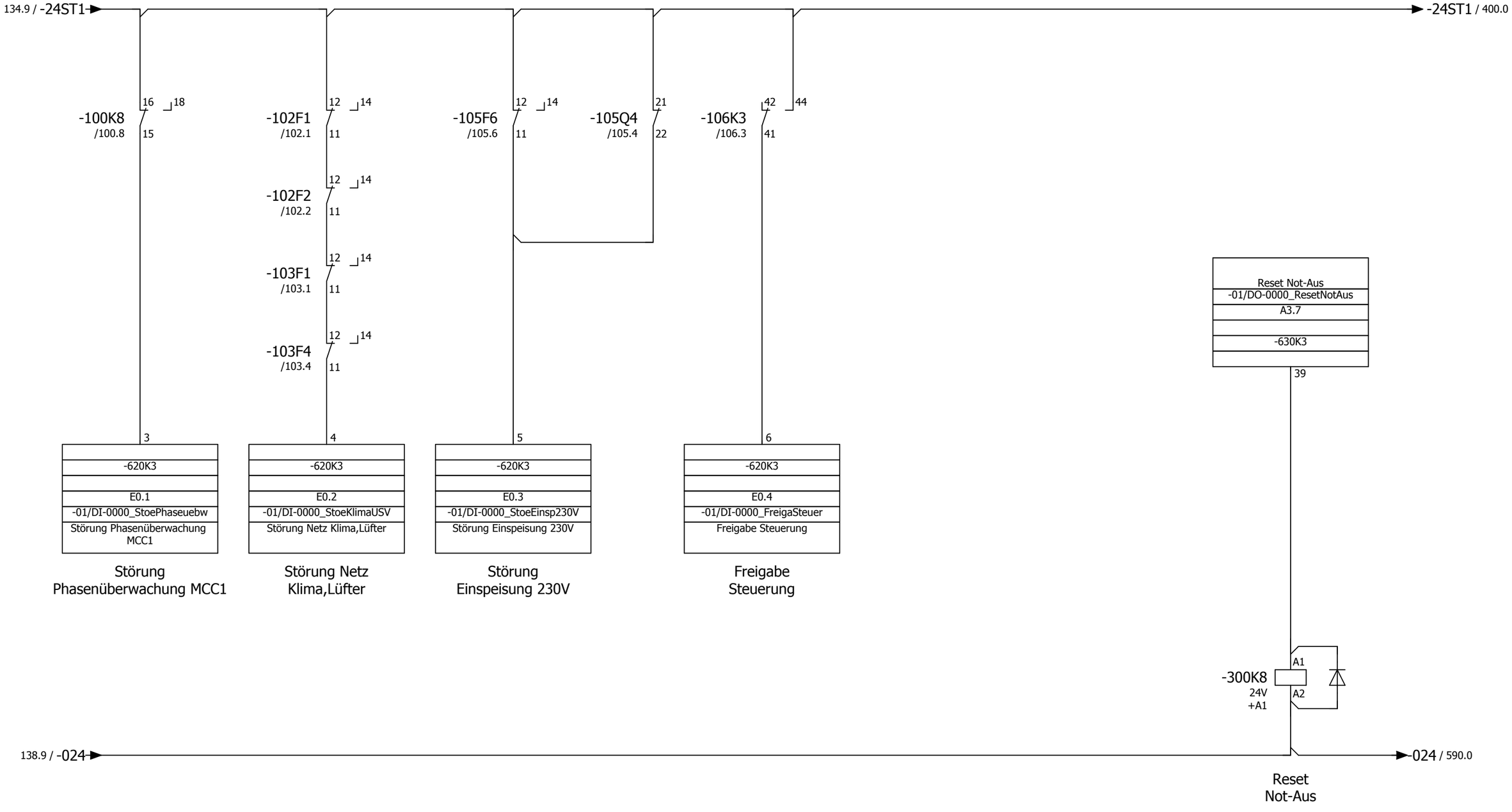

138

400

Marti Technik AG
Lochackerweg 2
CH-3302 Moosseedorf
Phone: +41 (31) 858 33 88
Fax: +41 (31) 858 33 89
E-Mail: Info@MartiTechnik.ch
www.MartiTechnik.ch

Erstellt	am	15.06.2012	von	kurthma
Geändert	am	27.06.2012	von	kurthma
Geprüft	am		von	
Revidiert	am		von	

Bandanlage Ampass

SPS I/O
Störungen

Anlage	= MCC1
Ort	+ SCHRAENKE
Zeichnungsnummer	12046-01
Seite Nr.	**300**

Diese Unterlagen sind geistiges Eigentum der Firma Marti Technik AG. Sie dürfen ohne unsere ausdrückliche Zustimmung weder vervielfältigt, noch an Dritte weitergegeben werden. Alle Rechte vorbehalten.

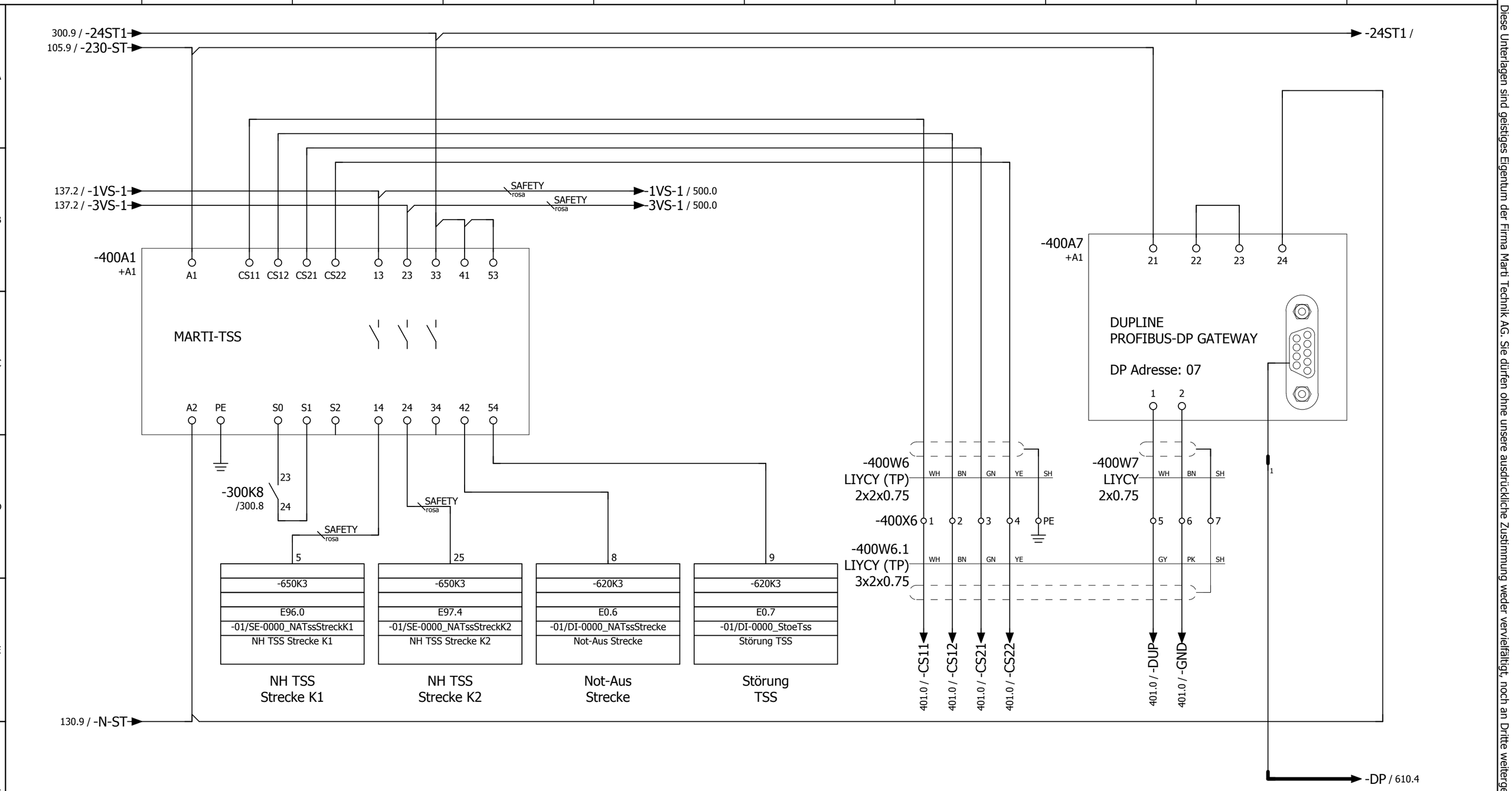

zu Reissleinenschalter
FB 100

300

401

Diese Unterlagen sind geistiges Eigentum der Firma Marti Technik AG. Sie dürfen ohne unsere ausdrückliche Zustimmung weder vervielfältigt, noch an Dritte weitergegeben werden. Alle Rechte vorbehalten.

Marti Technik AG
Lochackerweg 2
CH-3302 Moosseedorf
Phone: +41 (31) 858 33 88
Fax: +41 (31) 858 33 89
E-Mail: Info@MartiTechnik.ch
www.MartiTechnik.ch

Erstellt	am	15.06.2012	von	kurthma
Geändert	am	27.06.2012	von	kurthma
Geprüft	am		von	
Revidiert	am		von	

Bandanlage Ampass

Reissleinenschalter FB 100
TSS, Dupline-Gateway

Anlage	= MCC1
Ort	+ SCHRAENKE
Zeichnungsnummer	12046-01
Seite Nr.	**400**

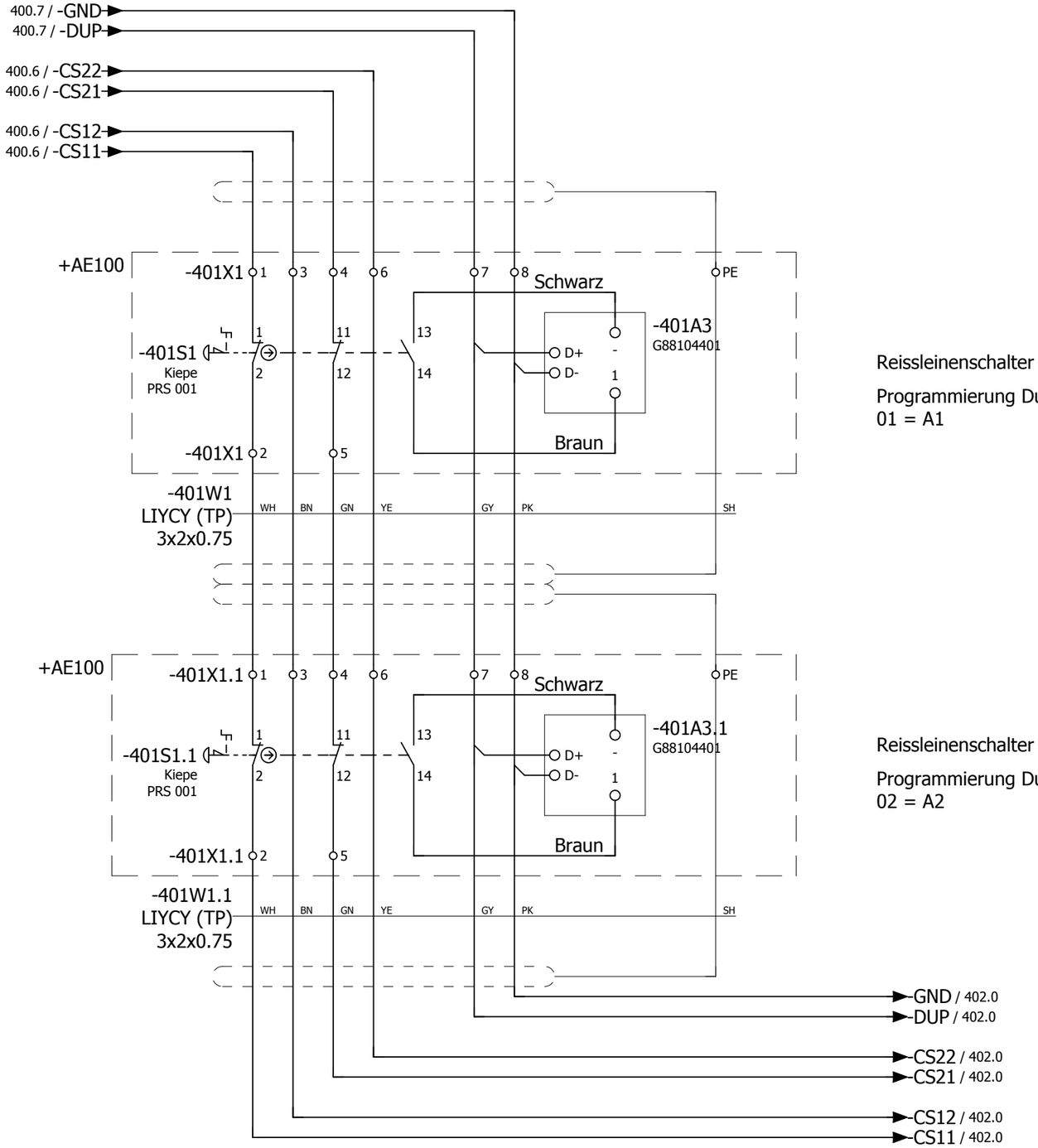

Reissleinenschalter 1

Programmierung Dupline:
01 = A1

Reissleinenschalter 2

Programmierung Dupline:
02 = A2

Reissleinenschalter alle 100m
(max. Seillänge 50m)
Kabel 3x2x0.75mm² Twisted Pair, geschirmt

Aderfarben:
1 = weiss
2 = Braun
3 = Grün
4 = Gelb
5 = Grau
6 = rosa

Anzahl Reissleinenschalter: 6

Programmierung Dupline:
01 - 08 : A1 - A8
09 - 16 : B1 - B8
17 - 24 : C1 - C8
25 - 32 : D1 - D8
33 - 40 : E1 - E8
41 - 48 : F1 - F8

Marti Technik AG
Lochackerweg 2
CH-3302 Moosseedorf
Phone: +41 (31) 858 33 88
Fax: +41 (31) 858 33 89
E-Mail: Info@MartiTechnik.ch
www.MartiTechnik.ch

Erstellt	am	15.06.2012	von	kurthma
Geändert	am	26.06.2012	von	kurthma
Geprüft	am		von	
Revidiert	am		von	

Bandanlage Ampass

Reissleinenschalter FB 100 1/2

Anlage	= MCC1
Ort	+ SCHRAENKE
Zeichnungsnummer	12046-01
Seite Nr.	**401**

Diese Unterlagen sind geistiges Eigentum der Firma Marti Technik AG. Sie dürfen ohne unsere ausdrückliche Zustimmung weder vervielfältigt, noch an Dritte weitergegeben werden. Alle Rechte vorbehalten.

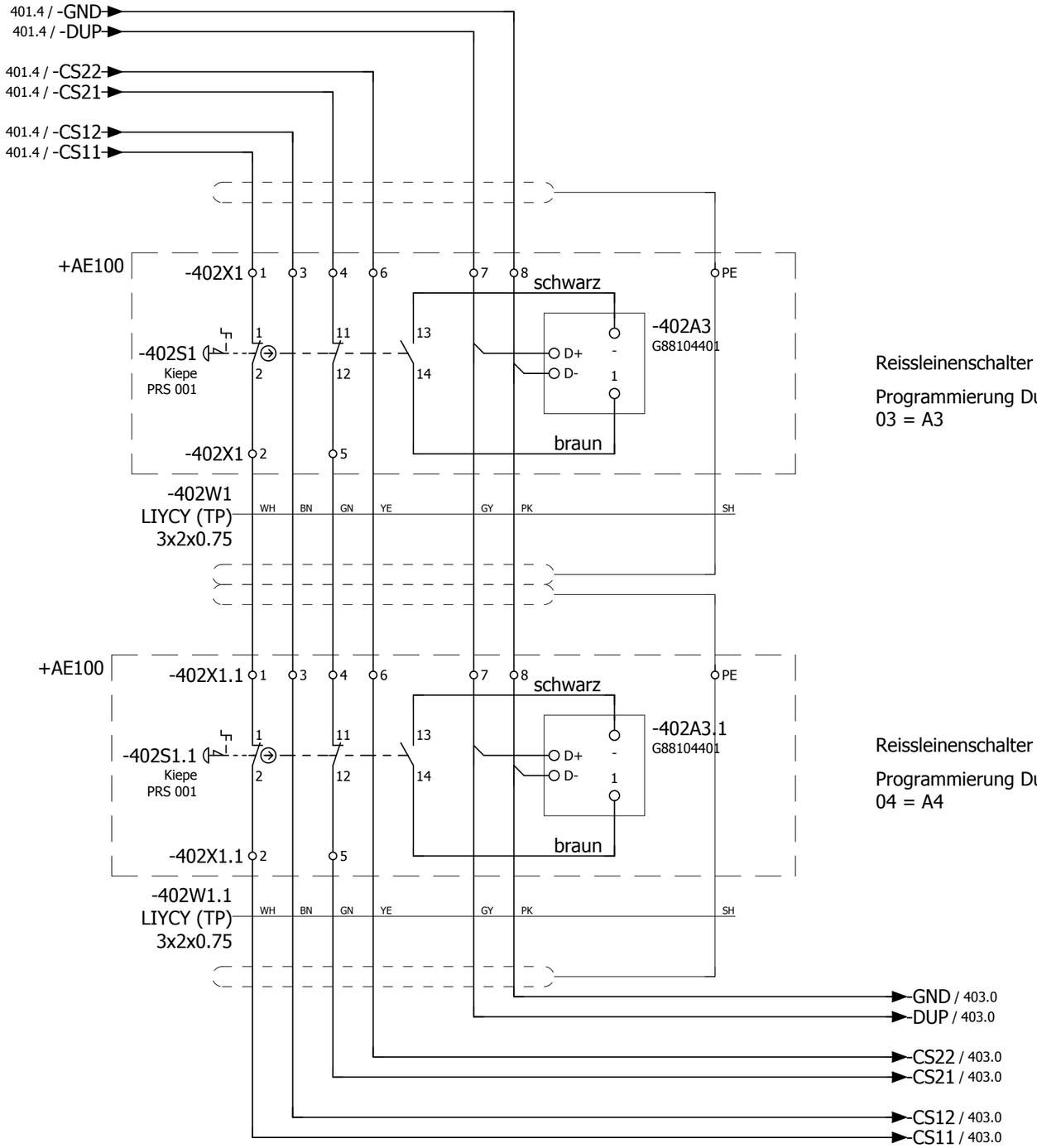

Reissleinenschalter 3

Programmierung Dupline:
03 = A3

Reissleinenschalter 4

Programmierung Dupline:
04 = A4

Reissleinenschalter alle 100m
(max. Seillänge 50m)
Kabel 3x2x0.75mm² Twisted Pair, geschirmt

Aderfarben:
1 = weiss
2 = Braun
3 = Grün
4 = Gelb
5 = Grau
6 = rosa

Anzahl Reissleinenschalter: 6

Programmierung Dupline:
01 - 08 : A1 - A8
09 - 16 : B1 - B8
17 - 24 : C1 - C8
25 - 32 : D1 - D8
33 - 40 : E1 - E8
41 - 48 : F1 - F8

Marti Technik AG
Lochackerweg 2
CH-3302 Moosseedorf
Phone: +41 (31) 858 33 88
Fax: +41 (31) 858 33 89
E-Mail: Info@MartiTechnik.ch
www.MartiTechnik.ch

Erstellt	am	15.06.2012	von	kurthma
Geändert	am	26.06.2012	von	kurthma
Geprüft	am		von	
Revidiert	am		von	

Bandanlage Ampass

Reissleinenschalter FB 100 3/4

Anlage	= MCC1
Ort	+ SCHRAENKE
Zeichnungsnummer	12046-01
Seite Nr.	**402**

Diese Unterlagen sind geistiges Eigentum der Firma Marti Technik AG. Sie dürfen ohne unsere ausdrückliche Zustimmung weder vervielfältigt, noch an Dritte weitergegeben werden. Alle Rechte vorbehalten.

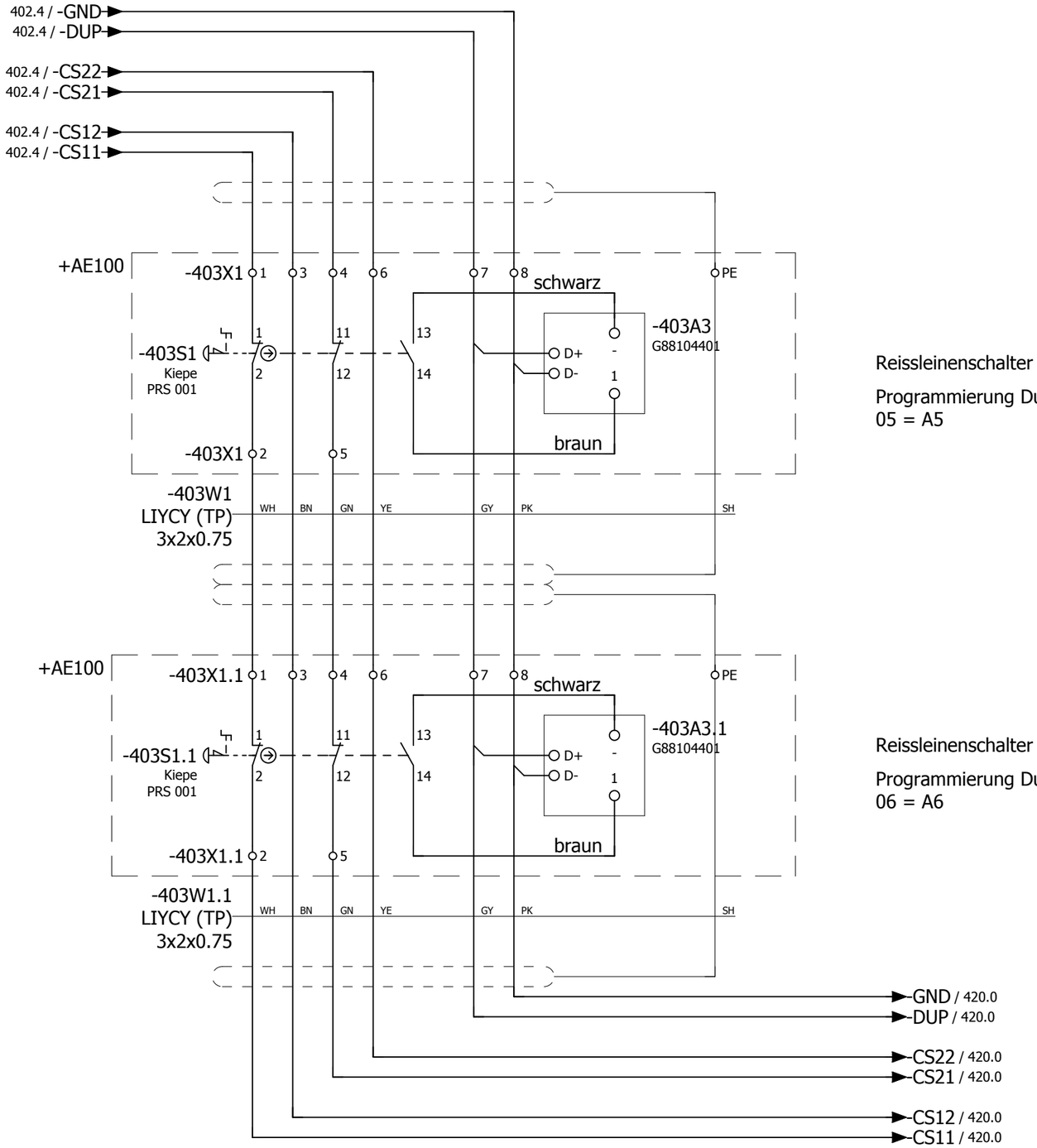

Reissleinenschalter 5

Programmierung Dupline:
05 = A5

Reissleinenschalter 6

Programmierung Dupline:
06 = A6

Reissleinenschalter alle 100m
(max. Seillänge 50m)
Kabel 3x2x0.75mm² Twisted Pair, geschirmt

Aderfarben:
1 = weiss
2 = Braun
3 = Grün
4 = Gelb
5 = Grau
6 = rosa

Anzahl Reissleinenschalter: 6

Programmierung Dupline:
01 - 08 : A1 - A8
09 - 16 : B1 - B8
17 - 24 : C1 - C8
25 - 32 : D1 - D8
33 - 40 : E1 - E8
41 - 48 : F1 - F8

Diese Unterlagen sind geistiges Eigentum der Firma Marti Technik AG. Sie dürfen ohne unsere ausdrückliche Zustimmung weder vervielfältigt, noch an Dritte weitergegeben werden. Alle Rechte vorbehalten.

Marti Technik AG
Lochackerweg 2
CH-3302 Moosseedorf
Phone: +41 (31) 858 33 88
Fax: +41 (31) 858 33 89
E-Mail: Info@MartiTechnik.ch
www.MartiTechnik.ch

Erstellt	am	15.06.2012	von	kurthma
Geändert	am	26.06.2012	von	kurthma
Geprüft	am		von	
Revidiert	am		von	

Bandanlage Ampass

Reissleinenschalter FB 100 5/6

Anlage	= MCC1
Ort	+ SCHRAENKE
Zeichnungsnummer	12046-01
Seite Nr.	**403**

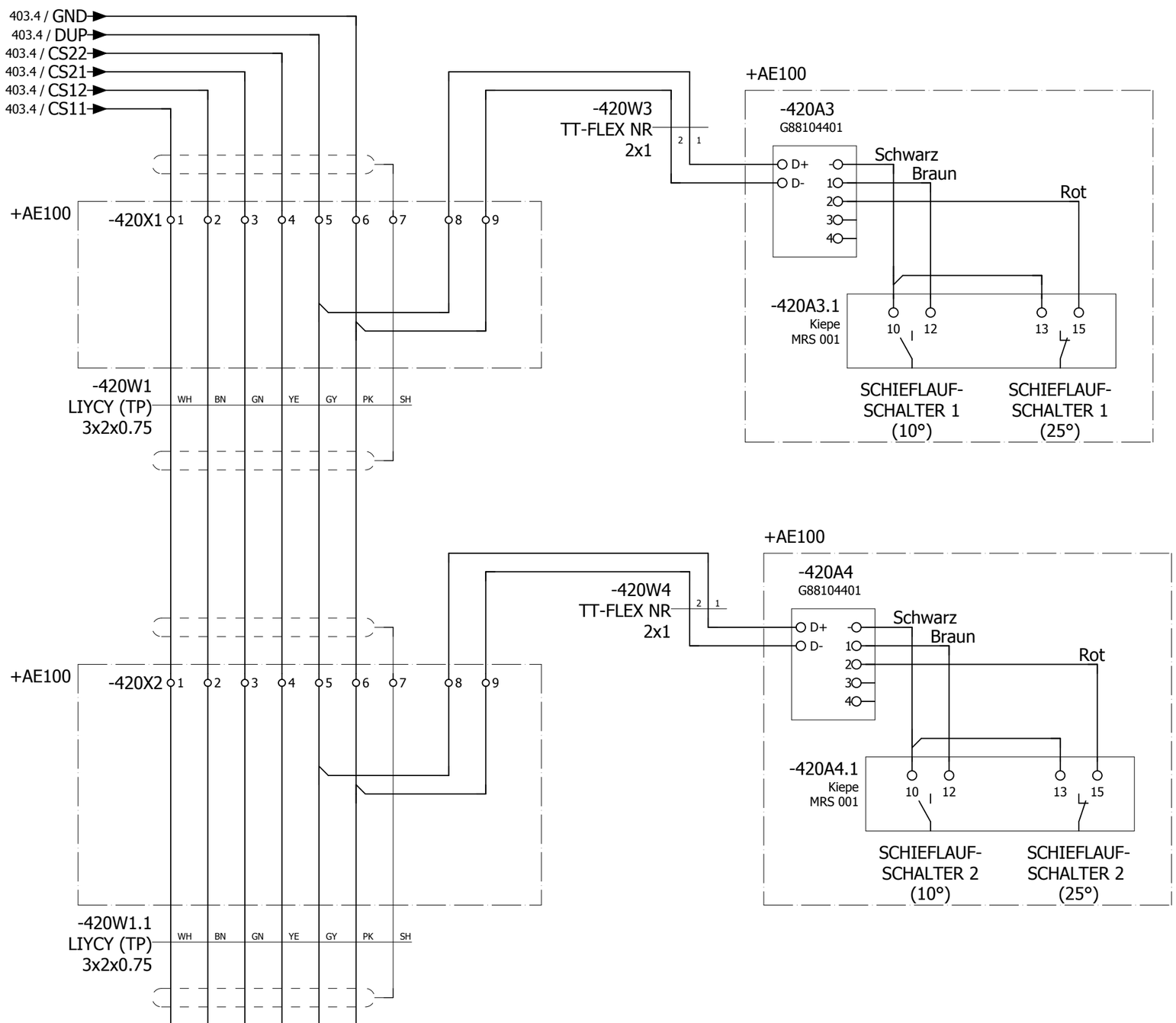

Schieflaufschalter 1
(km 0+203, Anbau rechts)

Programmierung Dupline:
25 = D1, 26 = D2

Programmierung Dupline:
01 - 08 : A1 - A8
09 - 16 : B1 - B8
17 - 24 : C1 - C8
25 - 32 : D1 - D8
33 - 40 : E1 - E8
41 - 48 : F1 - F8

Schieflaufschalter 2
(km 0+227, Anbau rechts)

Programmierung Dupline:
27 = D3, 28 = D4

Marti Technik AG
Lochackerweg 2
CH-3302 Moosseedorf
Phone: +41 (31) 858 33 88
Fax: +41 (31) 858 33 89
E-Mail: Info@MartiTechnik.ch
www.MartiTechnik.ch

Erstellt	am	15.06.2012	von	kurthma
Geändert	am	26.06.2012	von	kurthma
Geprüft	am		von	
Revidiert	am		von	

Bandanlage Ampass

Schieflaufschalter auf Strecke

Anlage	= MCC1
Ort	+ SCHRAENKE
Zeichnungsnummer	12046-01
Seite Nr.	**420**

Diese Unterlagen sind geistiges Eigentum der Firma Marti Technik AG. Sie dürfen ohne unsere ausdrückliche Zustimmung weder vervielfältigt, noch an Dritte weitergegeben werden. Alle Rechte vorbehalten.

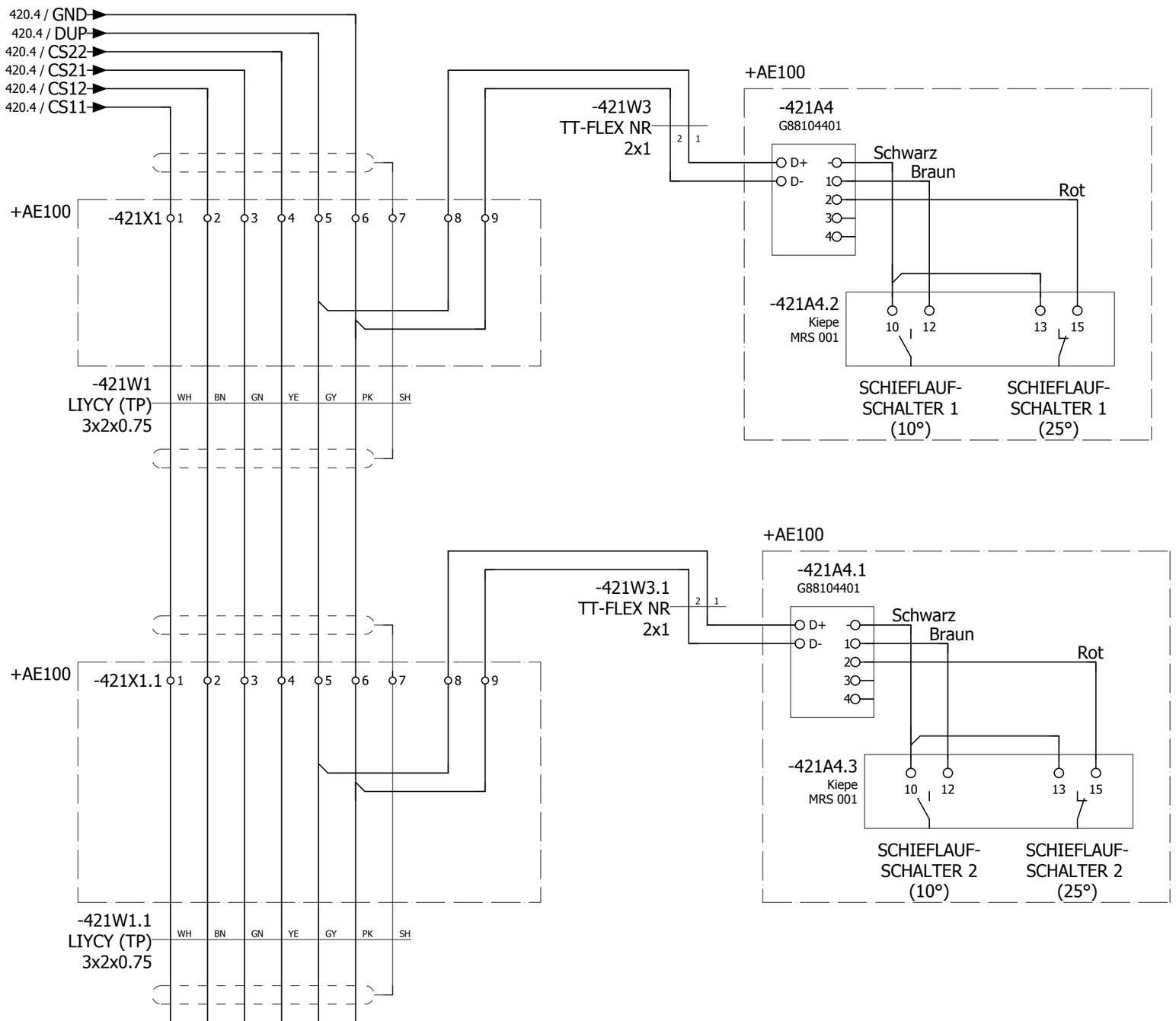

Schieflaufschalter 3
(km 0+251, Anbau rechts)

Programmierung Dupline:
29 = D5, 30 = D6

Programmierung Dupline:
01 - 08 : A1 - A8
09 - 16 : B1 - B8
17 - 24 : C1 - C8
25 - 32 : D1 - D8
33 - 40 : E1 - E8
41 - 48 : F1 - F8

Schieflaufschalter 4
(km 0+251, Anbau links)

Programmierung Dupline:
31 = D7, 32 = D8

Schieflaufschalter im Tunnel

Das System ist im Vortrieb zu verlängern
Kabel 3x2x0.75mm² Twisted Pair, geschirmt

Aderfarben:
1 = Weiss
2 = Braun
3 = Grün
4 = Gelb
5 = Grau
6 = Rosa

Marti Technik AG
Lochackerweg 2
CH-3302 Moosseedorf
Phone: +41 (31) 858 33 88
Fax: +41 (31) 858 33 89
E-Mail: Info@MartiTechnik.ch
www.MartiTechnik.ch

Erstellt	am	15.06.2012	von	kurthma
Geändert	am	26.06.2012	von	kurthma
Geprüft	am		von	
Revidiert	am		von	

Bandanlage Ampass

Schieflaufschalter auf Strecke

Anlage	= MCC1
Ort	+ SCHRAENKE
Zeichnungsnummer	12046-01
Seite Nr.	**421**

Diese Unterlagen sind geistiges Eigentum der Firma Marti Technik AG. Sie dürfen ohne unsere ausdrückliche Zustimmung weder vervielfältigt, noch an Dritte weitergegeben werden. Alle Rechte vorbehalten.

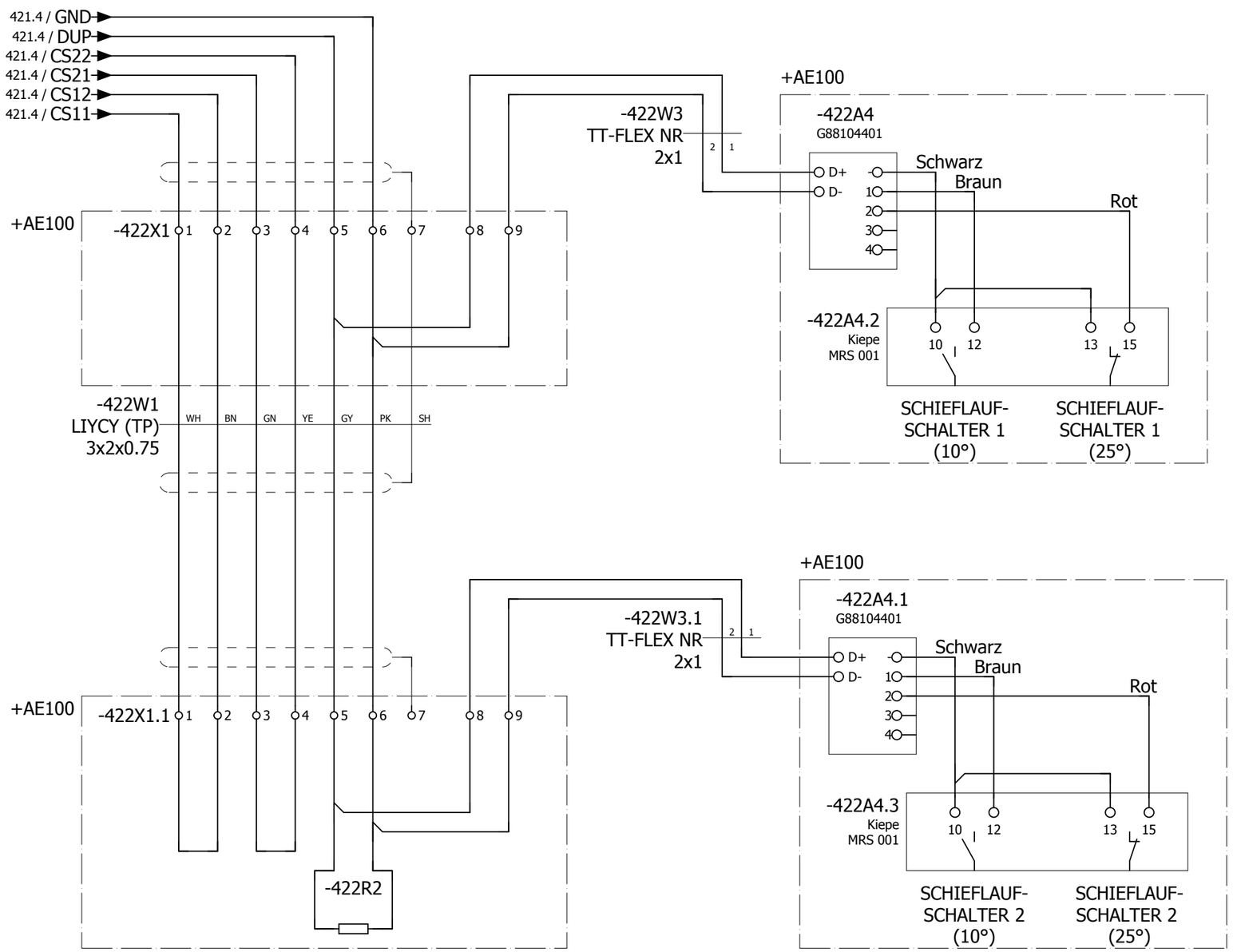

Schieflaufschalter 5
(km 0+324.5, Anbau links)

Programmierung Dupline:
33 = E1, 34 = E2

Programmierung Dupline:
01 - 08 : A1 - A8
09 - 16 : B1 - B8
17 - 24 : C1 - C8
25 - 32 : D1 - D8
33 - 40 : E1 - E8
41 - 48 : F1 - F8

Schieflaufschalter 6
(km 0+398, Anbau links)

Programmierung Dupline:
35 = E3, 36 = E4

Schieflaufschalter im Tunnel

Das System ist im Vortrieb zu verlängern
Kabel 3x2x0.75mm² Twisted Pair, geschirmt

Aderfarben:
1 = Weiss
2 = Braun
3 = Grün
4 = Gelb
5 = Grau
6 = Rosa

Marti Technik AG
Lochackerweg 2
CH-3302 Moosseedorf
Phone: +41 (31) 858 33 88
Fax: +41 (31) 858 33 89
E-Mail: Info@MartiTechnik.ch
www.MartiTechnik.ch

Erstellt	am	15.06.2012	von	kurthma
Geändert	am	26.06.2012	von	kurthma
Geprüft	am		von	
Revidiert	am		von	

Bandanlage Ampass

Schieflaufschalter auf Strecke

Anlage	= MCC1
Ort	+ SCHRAENKE
Zeichnungsnummer	12046-01
Seite Nr.	**422**

Diese Unterlagen sind geistiges Eigentum der Firma Marti Technik AG. Sie dürfen ohne unsere ausdrückliche Zustimmung weder vervielfältigt, noch an Dritte weitergegeben werden. Alle Rechte vorbehalten.

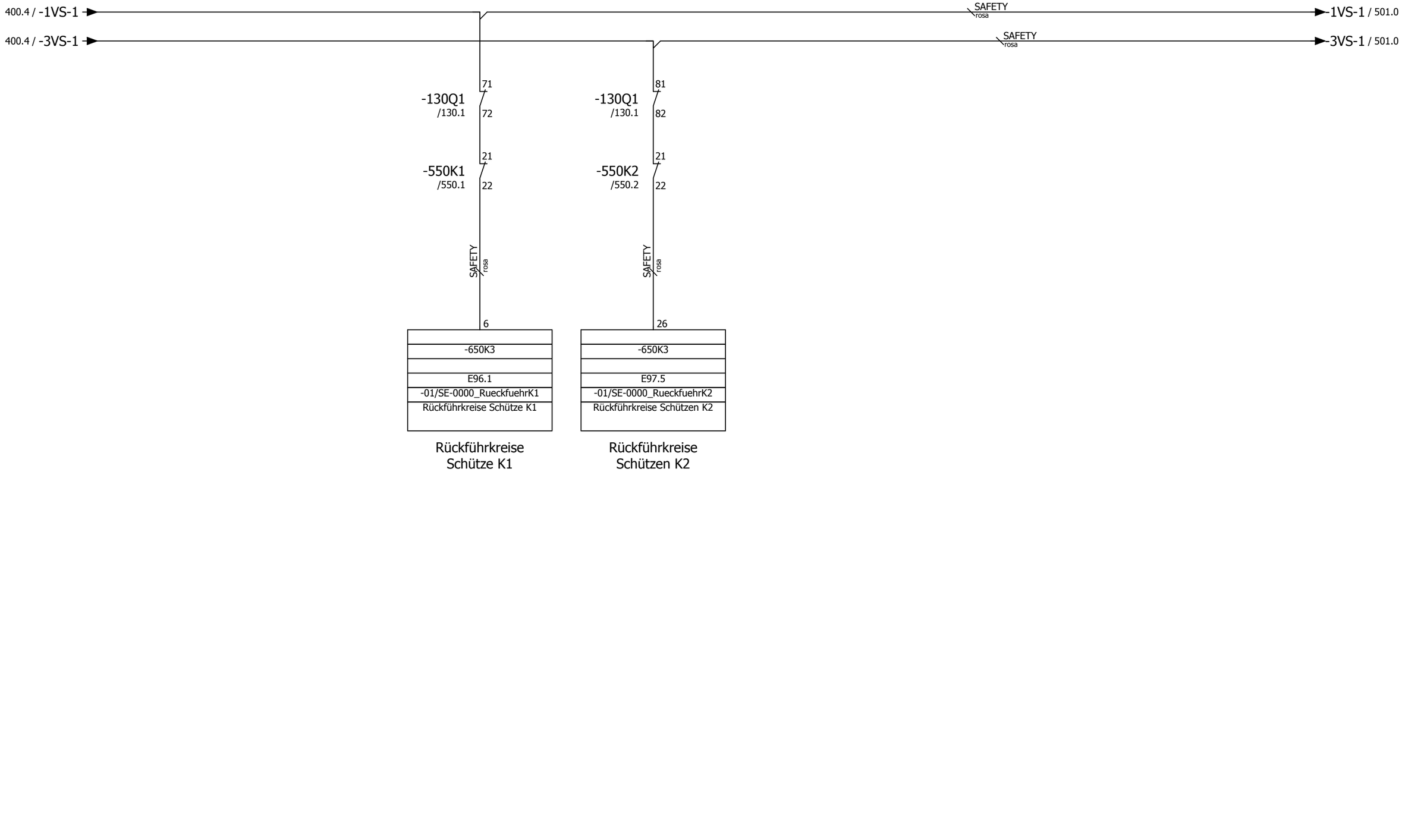

422

501

Marti Technik AG
Lochackerweg 2
CH-3302 Moosseedorf
Phone: +41 (31) 858 33 88
Fax: +41 (31) 858 33 89
E-Mail: Info@MartiTechnik.ch
www.MartiTechnik.ch

Erstellt	am	15.06.2012	von	kurthma
Geändert	am	26.06.2012	von	kurthma
Geprüft	am		von	
Revidiert	am		von	

Bandanlage Ampass

SAFE Inputs
Abfallkontrolle Schütze

Anlage	= MCC1
Ort	+ SCHRAENKE
Zeichnungsnummer	12046-01
Seite Nr.	**500**

Diese Unterlagen sind geistiges Eigentum der Firma Marti Technik AG. Sie dürfen ohne unsere ausdrückliche Zustimmung weder vervielfältigt, noch an Dritte weitergegeben werden. Alle Rechte vorbehalten.

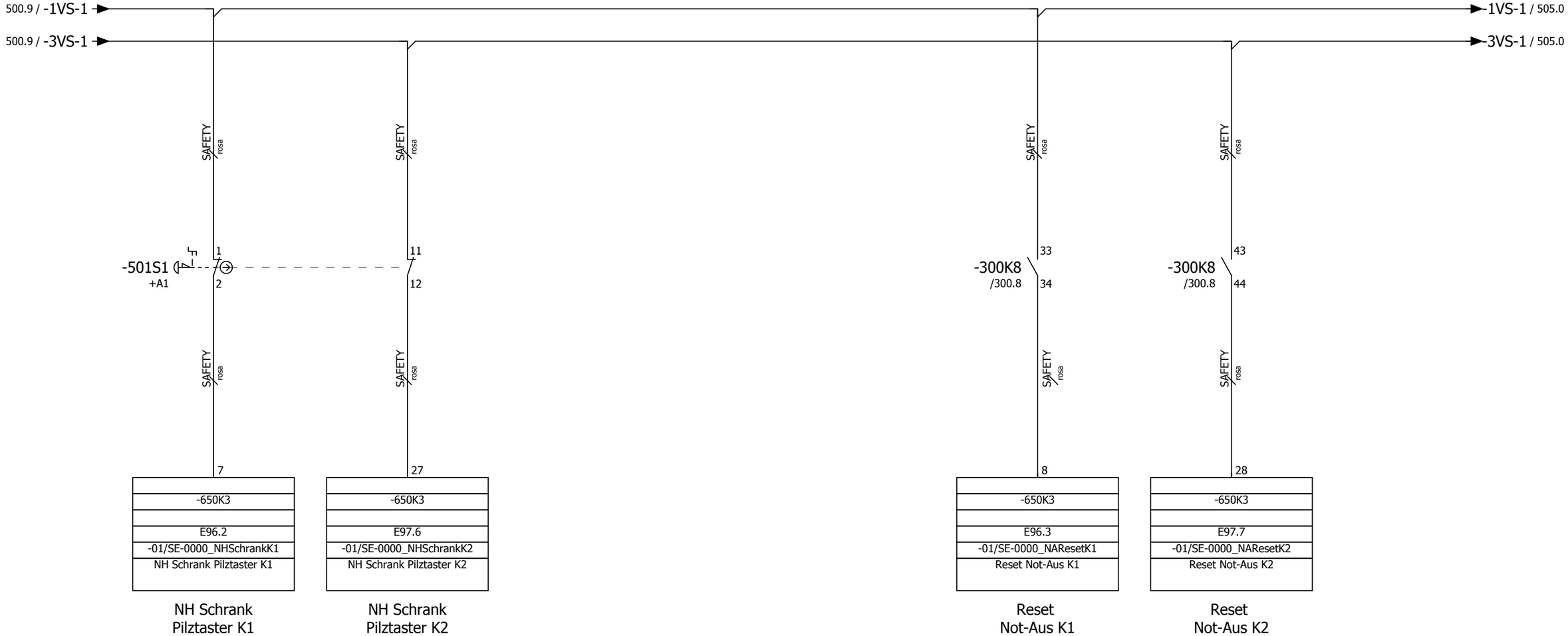

500

505

Diese Unterlagen sind geistiges Eigentum der Firma Marti Technik AG. Sie dürfen ohne unsere ausdrückliche Zustimmung weder vervielfältigt, noch an Dritte weitergegeben werden. Alle Rechte vorbehalten.

Marti Technik AG
Lochackerweg 2
CH-3302 Moosseedorf
Phone: +41 (31) 858 33 88
Fax: +41 (31) 858 33 89
E-Mail: Info@MartiTechnik.ch
www.MartiTechnik.ch

Erstellt	am	15.06.2012	von	kurthma
Geändert	am	02.07.2012	von	kurthma
Geprüft	am		von	
Revidiert	am		von	

Bandanlage Ampass

SAFE Inputs
Not-Aus Taster

Anlage	= MCC1
Ort	+ SCHRAENKE
Zeichnungsnummer	12046-01
Seite Nr.	**501**

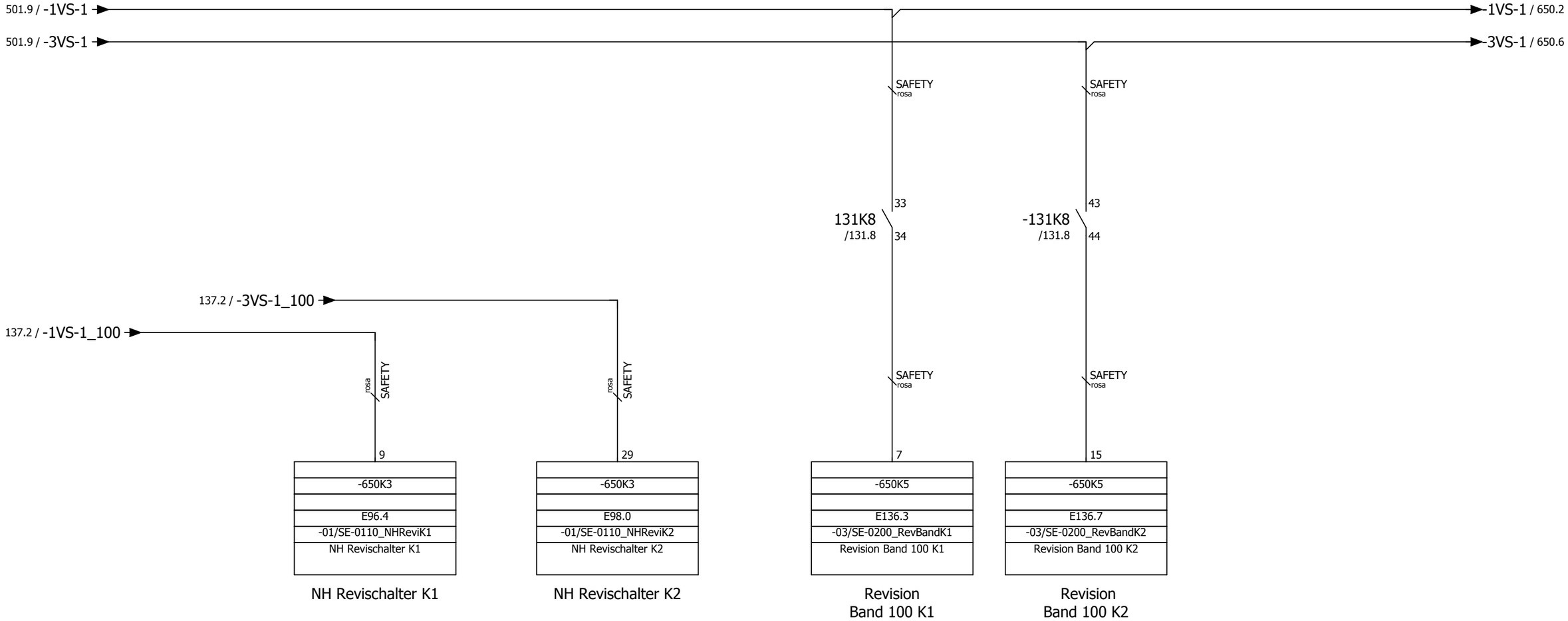

501

550

Marti Technik AG
Lochackerweg 2
CH-3302 Moosseedorf
Phone: +41 (31) 858 33 88
Fax: +41 (31) 858 33 89
E-Mail: Info@MartiTechnik.ch
www.MartiTechnik.ch

Erstellt	am	15.06.2012	von	kurthma
Geändert	am	02.07.2012	von	kurthma
Geprüft	am		von	
Revidiert	am		von	

Bandanlage Ampass

SAFE Inputs
NH Revisionsschalter K1 & K2
Revision Band 100

Anlage	= MCC1
Ort	+ SCHRAENKE
Zeichnungsnummer	12046-01
Seite Nr.	**505**

Diese Unterlagen sind geistiges Eigentum der Firma Marti Technik AG. Sie dürfen ohne unsere ausdrückliche Zustimmung weder vervielfältigt, noch an Dritte weitergegeben werden. Alle Rechte vorbehalten.

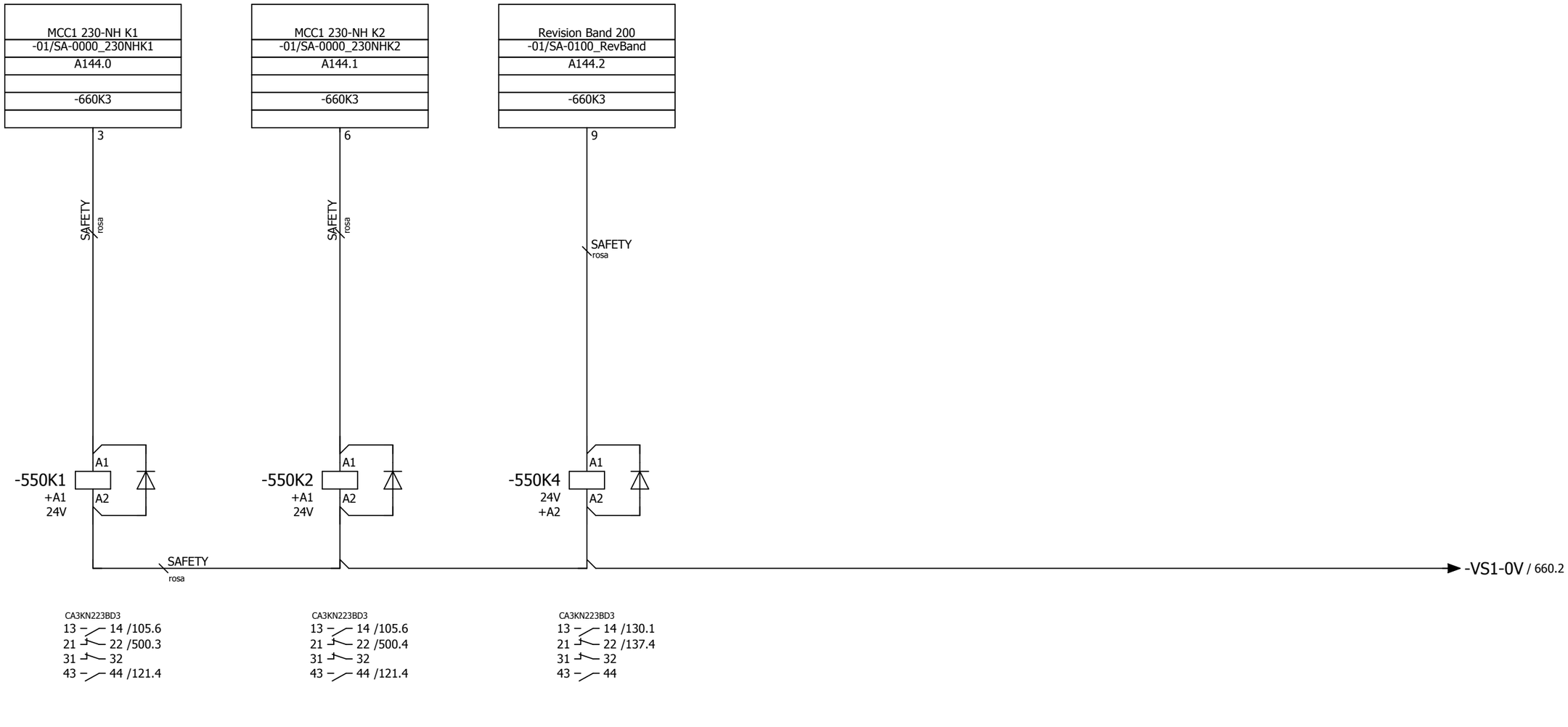

Marti Technik AG
Lochackerweg 2
CH-3302 Moosseedorf
Phone: +41 (31) 858 33 88
Fax: +41 (31) 858 33 89
E-Mail: Info@MartiTechnik.ch
www.MartiTechnik.ch

Erstellt	am	15.06.2012	von	kurthma
Geändert	am	02.07.2012	von	kurthma
Geprüft	am		von	
Revidiert	am		von	

Bandanlage Ampass

SAFE Outputs
Not-Aus Kreise

Anlage	= MCC1
Ort	+ SCHRAENKE
Zeichnungsnummer	12046-01
Seite Nr.	**550**

Diese Unterlagen sind geistiges Eigentum der Firma Marti Technik AG. Sie dürfen ohne unsere ausdrückliche Zustimmung weder vervielfältigt, noch an Dritte weitergegeben werden. Alle Rechte vorbehalten.

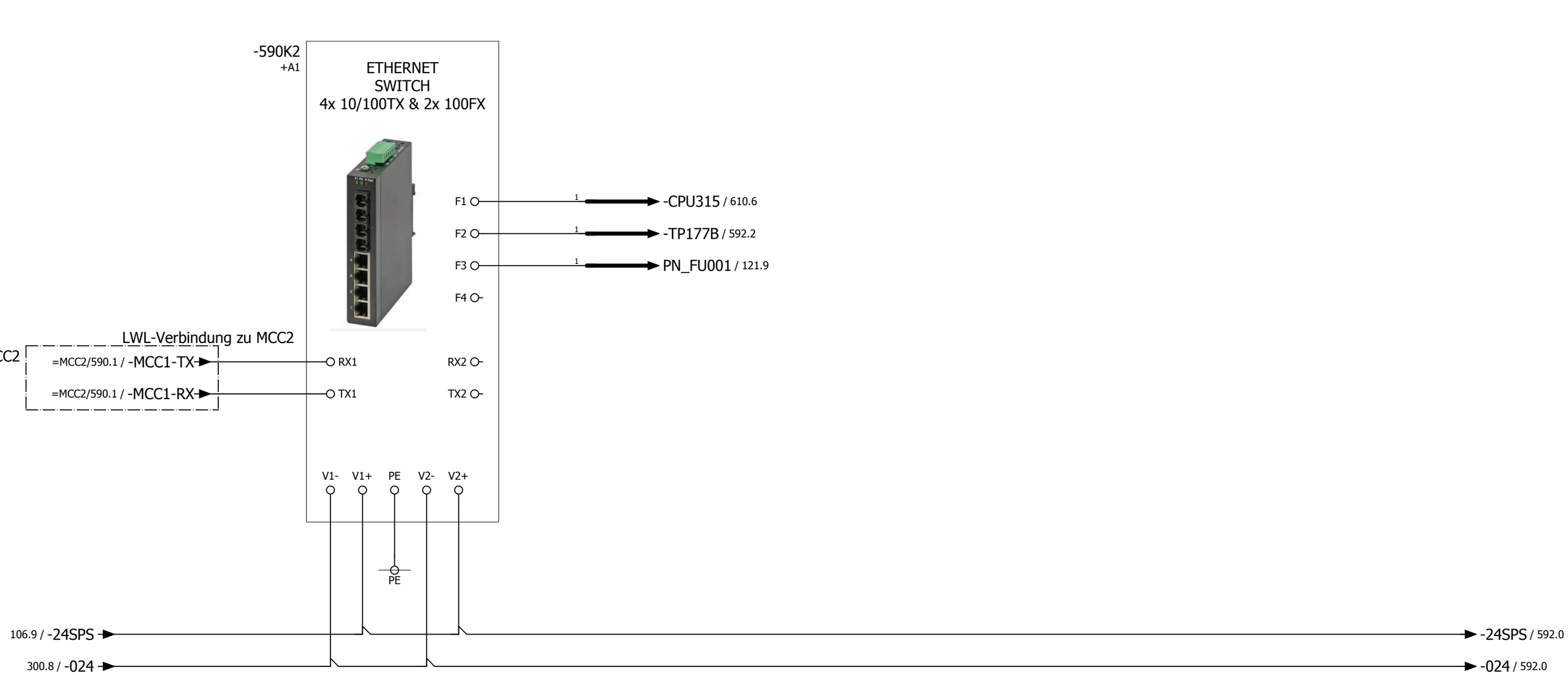

550

592

Marti Technik AG
Lochackerweg 2
CH-3302 Moosseedorf
Phone: +41 (31) 858 33 88
Fax: +41 (31) 858 33 89
E-Mail: Info@MartiTechnik.ch
www.MartiTechnik.ch

Erstellt	am	15.06.2012	von	kurthma
Geändert	am	27.06.2012	von	kurthma
Geprüft	am		von	
Revidiert	am		von	

Bandanlage Ampass

FU Kommunikation
Ethernet Switch

Anlage	= MCC1
Ort	+ SCHRAENKE
Zeichnungsnummer	12046-01
Seite Nr.	**590**

Diese Unterlagen sind geistiges Eigentum der Firma Marti Technik AG. Sie dürfen ohne unsere ausdrückliche Zustimmung weder vervielfältigt, noch an Dritte weitergegeben werden. Alle Rechte vorbehalten.

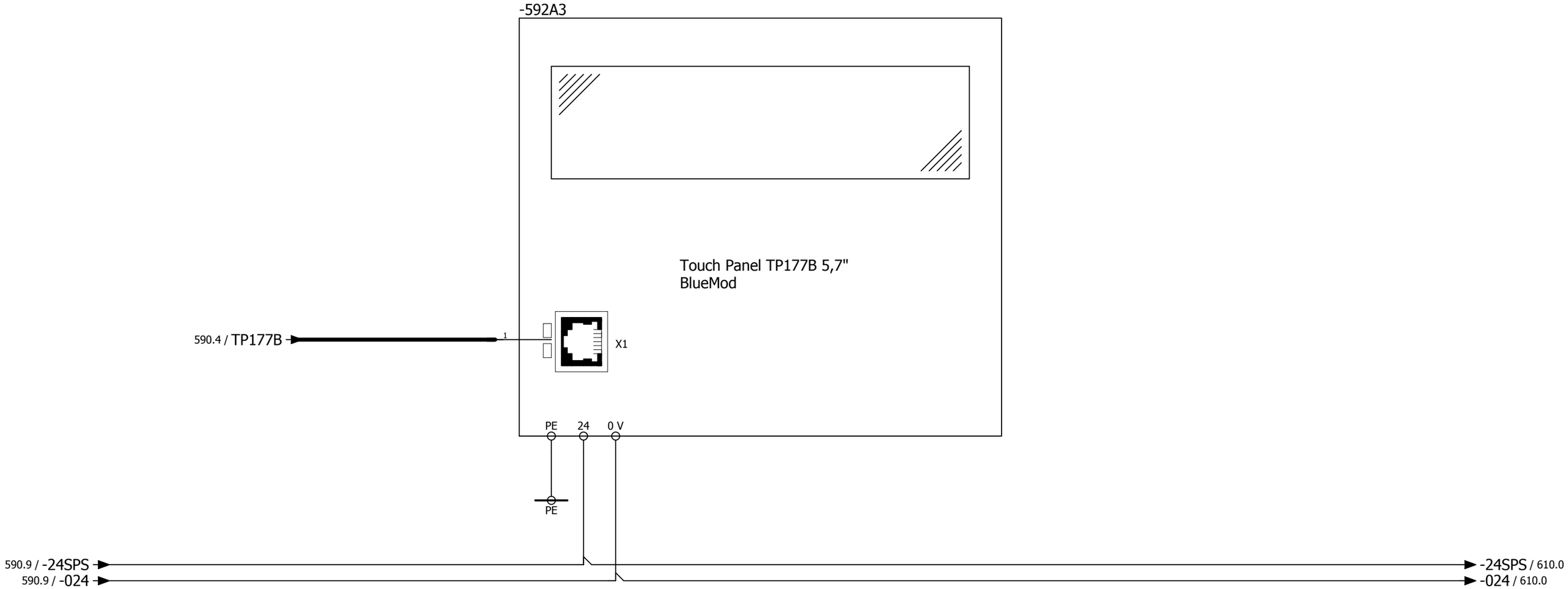

Touch-Panel
MCC 1

590

600

Marti Technik AG
Lochackerweg 2
CH-3302 Moosseedorf
Phone: +41 (31) 858 33 88
Fax: +41 (31) 858 33 89
E-Mail: Info@MartiTechnik.ch
www.MartiTechnik.ch

Erstellt	am	15.06.2012	von	kurthma
Geändert	am	27.06.2012	von	kurthma
Geprüft	am		von	
Revidiert	am		von	

Bandanlage Ampass

Touch Panel TP 177B

Anlage	= MCC1
Ort	+ SCHRAENKE
Zeichnungsnummer	12046-01
Seite Nr.	**592**

Diese Unterlagen sind geistiges Eigentum der Firma Marti Technik AG. Sie dürfen ohne unsere ausdrückliche Zustimmung weder vervielfältigt, noch an Dritte weitergegeben werden. Alle Rechte vorbehalten.

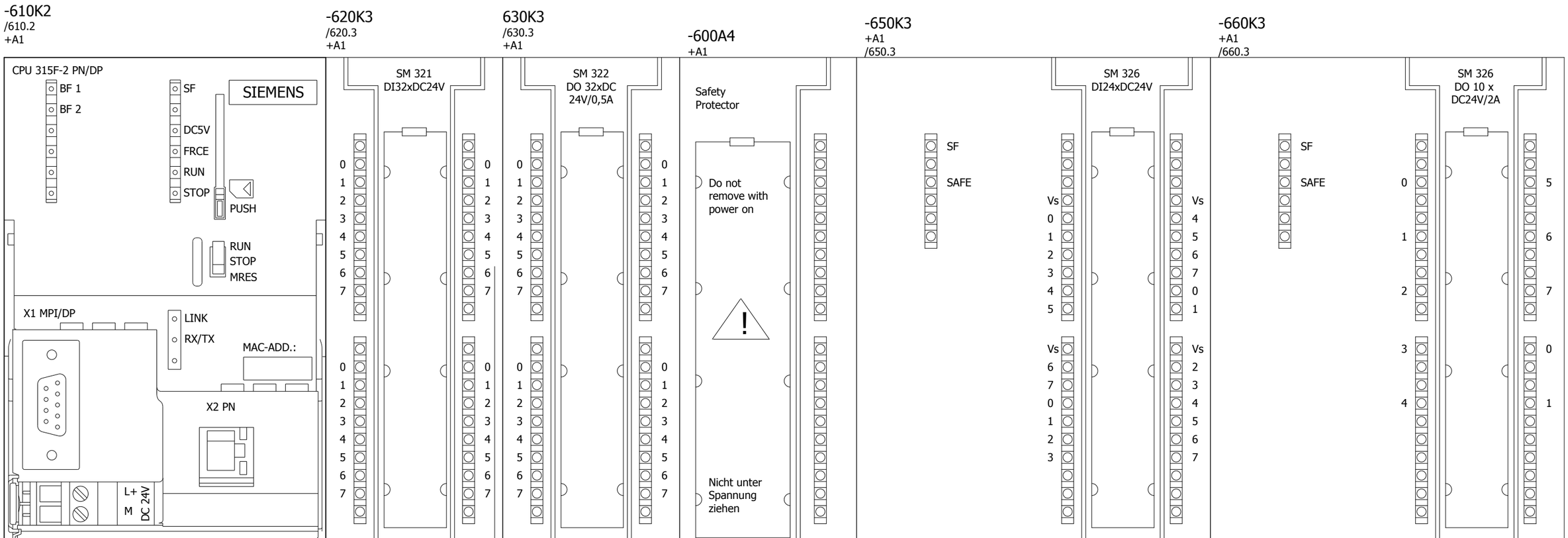

592

610

Marti Technik AG
Lochackerweg 2
CH-3302 Moosseedorf
Phone: +41 (31) 858 33 88
Fax: +41 (31) 858 33 89
E-Mail: Info@MartiTechnik.ch
www.MartiTechnik.ch

Erstellt	am	15.06.2012	von	kurthma
Geändert	am	15.06.2012	von	kurthma
Geprüft	am		von	
Revidiert	am		von	

Bandanlage Ampass

Rackaufbau S7-300

Anlage	= MCC1
Ort	+ SCHRAENKE
Zeichnungsnummer	12046-01
Seite Nr.	**600**

Diese Unterlagen sind geistiges Eigentum der Firma Marti Technik AG. Sie dürfen ohne unsere ausdrückliche Zustimmung weder vervielfältigt, noch an Dritte weitergegeben werden. Alle Rechte vorbehalten.

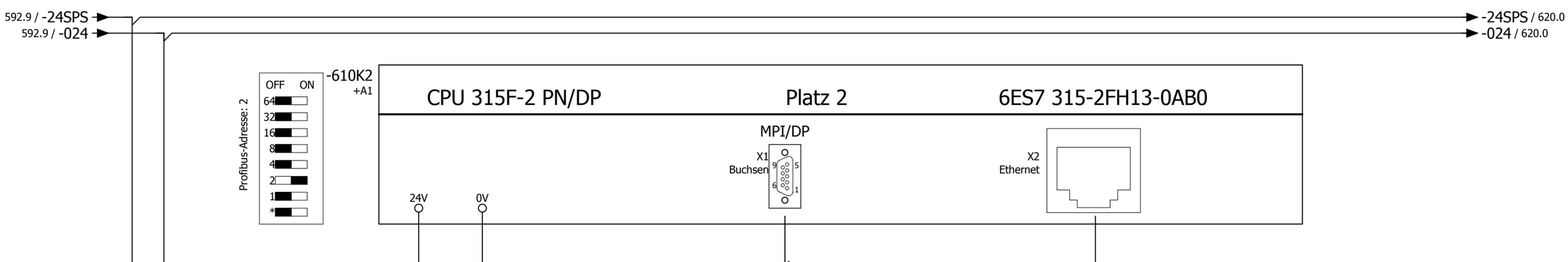

600

620

Marti Technik AG
Lochackerweg 2
CH-3302 Moosseedorf
Phone: +41 (31) 858 33 88
Fax: +41 (31) 858 33 89
E-Mail: Info@MartiTechnik.ch
www.MartiTechnik.ch

Erstellt	am	15.06.2012	von	kurthma
Geändert	am	27.06.2012	von	kurthma
Geprüft	am		von	
Revidiert	am		von	

Bandanlage Ampass

CPU 315F-2PN/DP

Anlage	= MCC1
Ort	+ SCHRAENKE
Zeichnungsnummer	12046-01
Seite Nr.	**610**

Diese Unterlagen sind geistiges Eigentum der Firma Marti Technik AG. Sie dürfen ohne unsere ausdrückliche Zustimmung weder vervielfältigt, noch an Dritte weitergegeben werden. Alle Rechte vorbehalten.

610.9 / -24SPS → -24SPS / 630.0
610.9 / -024 → -024 / 630.0

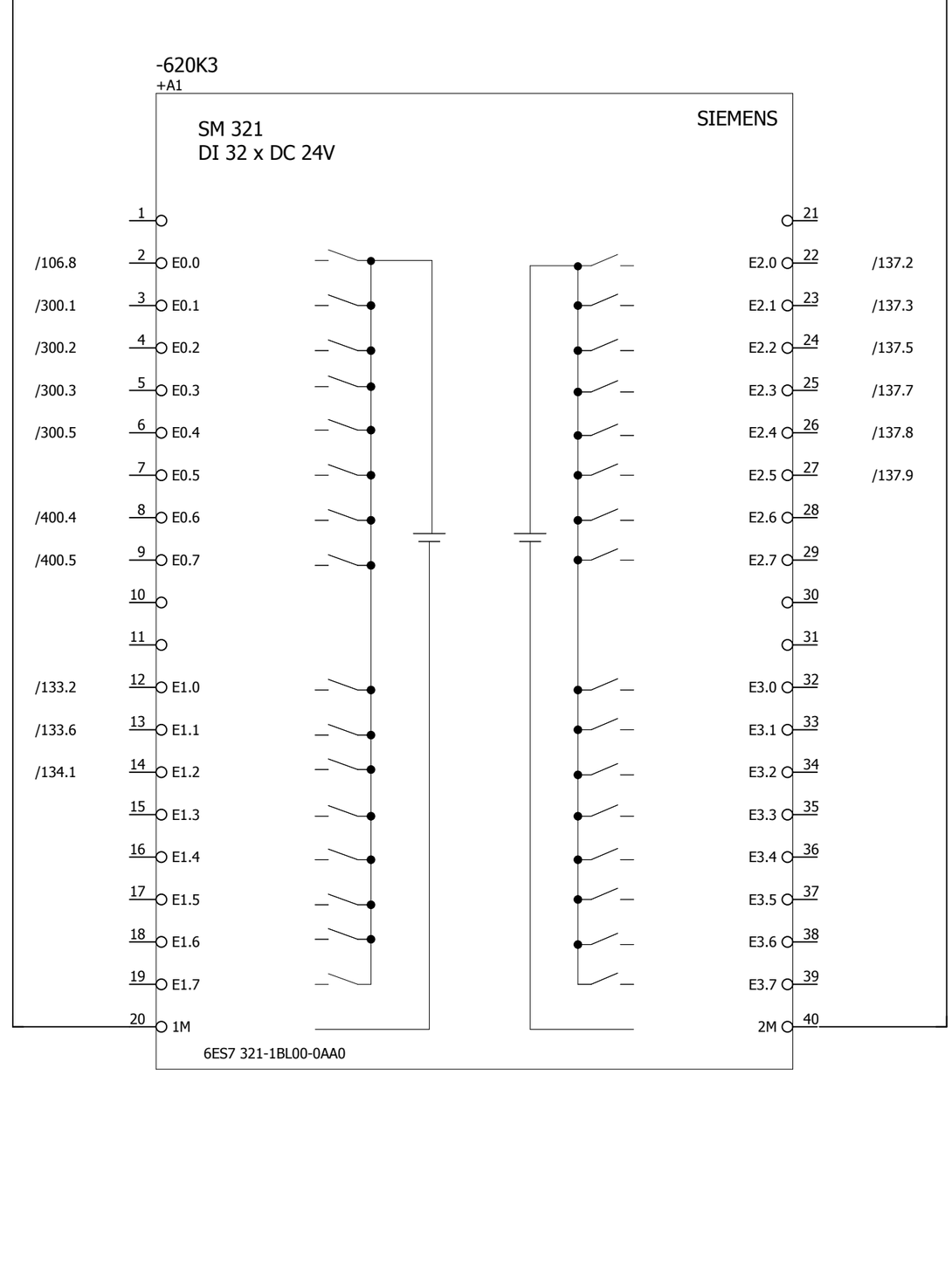

MCC1 Störung Speisung 24VDC	-01/DI-0000_StoerSpeis24V	/106.8	E0.0	-01/DI-0100_NARevi	Band 100 Not-Aus (100-M001)
Störung Phasenüberwachung MCC1	-01/DI-0000_StoePhaseuebw	/300.1	E0.1	-01/DI-0100_Revision	Band 100 Revision (100-M001)
Störung Netz Klima,Lüfter	-01/DI-0000_StoeKlimaUSV	/300.2	E0.2	-01/DI-0100_AutoRevi	Band 100 Automatik (100-M001)
Störung Einspeisung 230V	-01/DI-0000_StoeEinsp230V	/300.3	E0.3	-01/DI-0100_LokalRevi	Band 100 Lokal (100-M001)
Freigabe Steuerung	-01/DI-0000_FreigaSteuer	/300.5	E0.4	-01/DI-0100_TippAusRevi	Band 100 Tippen Aus (100-M001)
			E0.5	-01/DI-0100_TipVwRevi	Band 100 Tippen Vorwärts (100-M001)
Not-Aus Strecke	-01/DI-0000_NATssStrecke	/400.4	E0.6		
Störung TSS	-01/DI-0000_StoeTss	/400.5	E0.7		
Drehzahlwächter Band 100, Motor 110-001	-01/DI-0100_FbDrehw	/133.2	E1.0		
Überfüllsicherung Band 100 zu Deponie	-01/DI-0100_Ueberfuellw	/133.6	E1.1		
Störung Motorschutz Motor 100-M001	-01/DI-0100_StoeMs110	/134.1	E1.2		
			E1.3		
			E1.4		
			E1.5		
			E1.6		
			E1.7		
			1M		
			E2.0	/137.2	
			E2.1	/137.3	
			E2.2	/137.5	
			E2.3	/137.7	
			E2.4	/137.8	
			E2.5	/137.9	
			E2.6		
			E2.7		
			E3.0		
			E3.1		
			E3.2		
			E3.3		
			E3.4		
			E3.5		
			E3.6		
			E3.7		
			2M		

610 630

Diese Unterlagen sind geistiges Eigentum der Firma Marti Technik AG. Sie dürfen ohne unsere ausdrückliche Zustimmung weder vervielfältigt, noch an Dritte weitergegeben werden. Alle Rechte vorbehalten.

Marti Technik AG
Lochackerweg 2
CH-3302 Moosseedorf
Phone: +41 (31) 858 33 88
Fax: +41 (31) 858 33 89
E-Mail: Info@MartiTechnik.ch
www.MartiTechnik.ch

Erstellt	am 15.06.2012	von kurthma	Bandanlage Ampass	SPS Übersicht Digitale Eingangskarte E0.0 - E3.7
Geändert	am 26.06.2012	von kurthma		
Geprüft	am	von		
Revidiert	am	von		

Anlage	= MCC1
Ort	+ SCHRAENKE
Zeichnungsnummer	12046-01
Seite Nr.	**620**

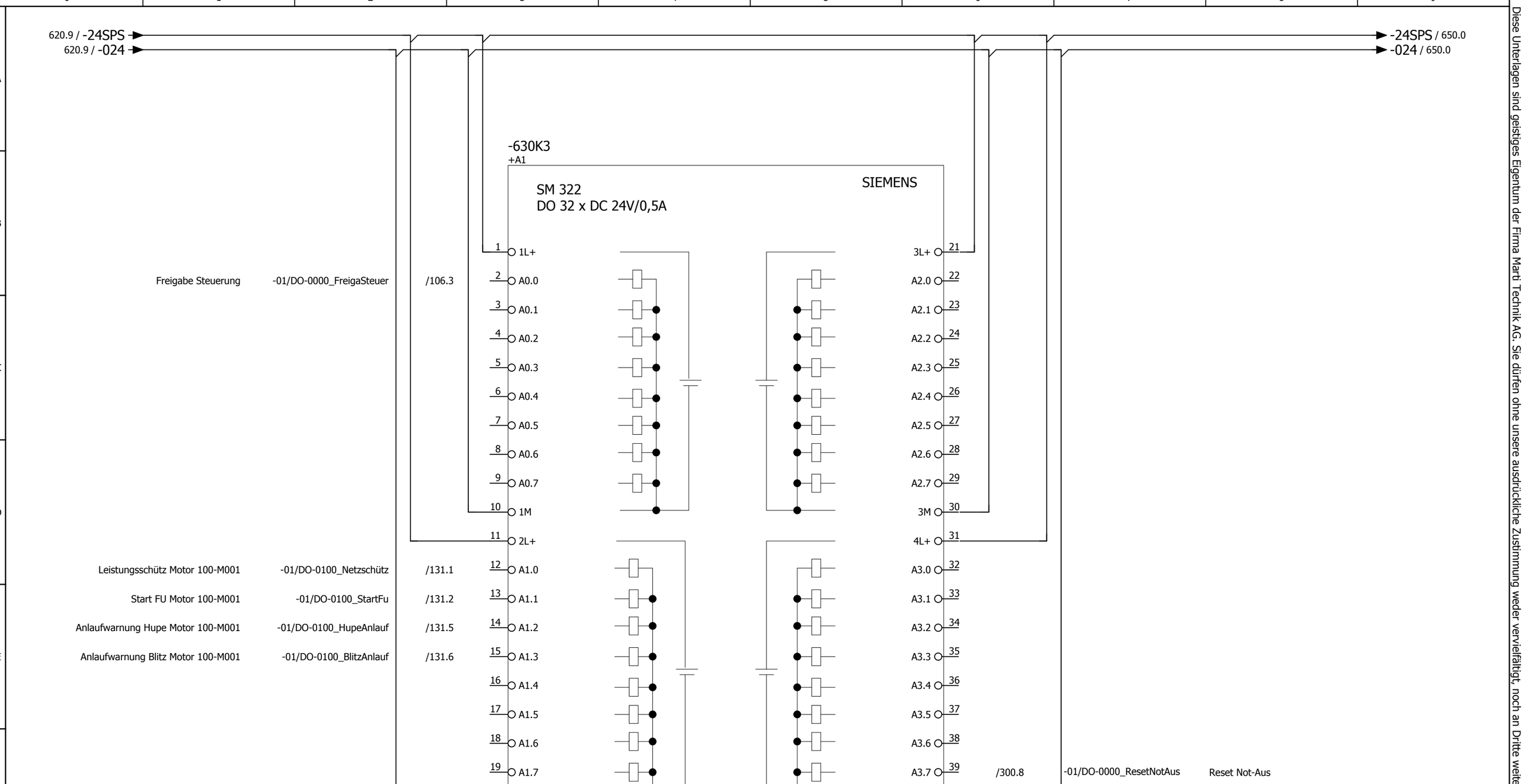

620

650

Marti Technik AG
Lochackerweg 2
CH-3302 Moosseedorf
Phone: +41 (31) 858 33 88
Fax: +41 (31) 858 33 89
E-Mail: Info@MartiTechnik.ch
www.MartiTechnik.ch

Erstellt	am	15.06.2012	von	kurthma
Geändert	am	02.07.2012	von	kurthma
Geprüft	am		von	
Revidiert	am		von	

Bandanlage Ampass

SPS Übersicht
Digitale Ausgangskarte A0.0 - A3.7

Anlage	= MCC1
Ort	+ SCHRAENKE
Zeichnungsnummer	12046-01
Seite Nr.	**630**

Diese Unterlagen sind geistiges Eigentum der Firma Marti Technik AG. Sie dürfen ohne unsere ausdrückliche Zustimmung weder vervielfältigt, noch an Dritte weitergegeben werden. Alle Rechte vorbehalten.

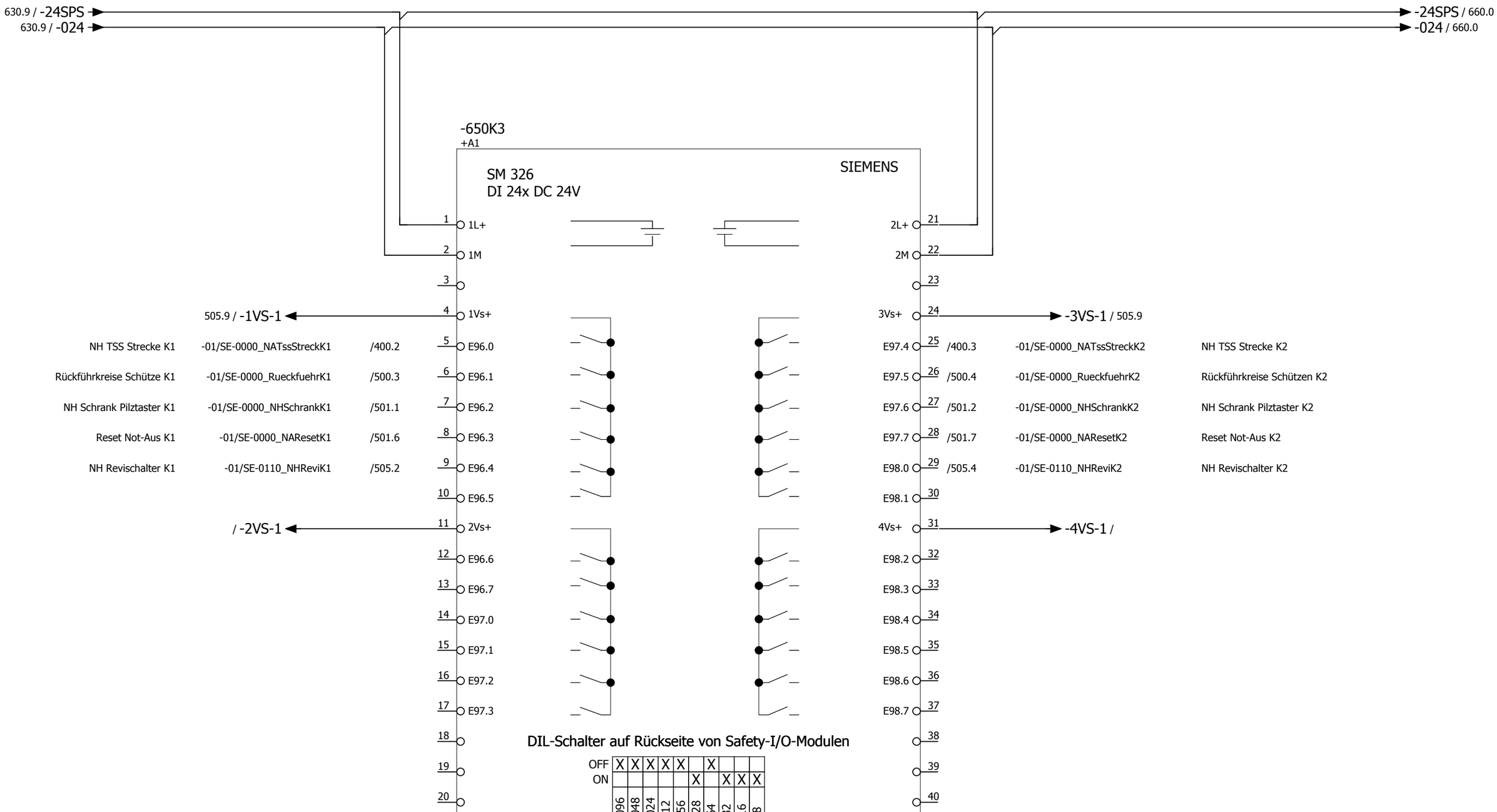

630

660

Marti Technik AG
Lochackerweg 2
CH-3302 Moosseedorf
Phone: +41 (31) 858 33 88
Fax: +41 (31) 858 33 89
E-Mail: Info@MartiTechnik.ch
www.MartiTechnik.ch

Erstellt	am	15.06.2012	von	kurthma
Geändert	am	03.07.2012	von	kurthma
Geprüft	am		von	
Revidiert	am		von	

Bandanlage Ampass

SPS Übersicht Safety
Digitale Eingänge E96.0-98.7

Anlage	= MCC1
Ort	+ SCHRAENKE
Zeichnungsnummer	12046-01
Seite Nr.	**650**

Diese Unterlagen sind geistiges Eigentum der Firma Marti Technik AG. Sie dürfen ohne unsere ausdrückliche Zustimmung weder vervielfältigt, noch an Dritte weitergegeben werden. Alle Rechte vorbehalten.

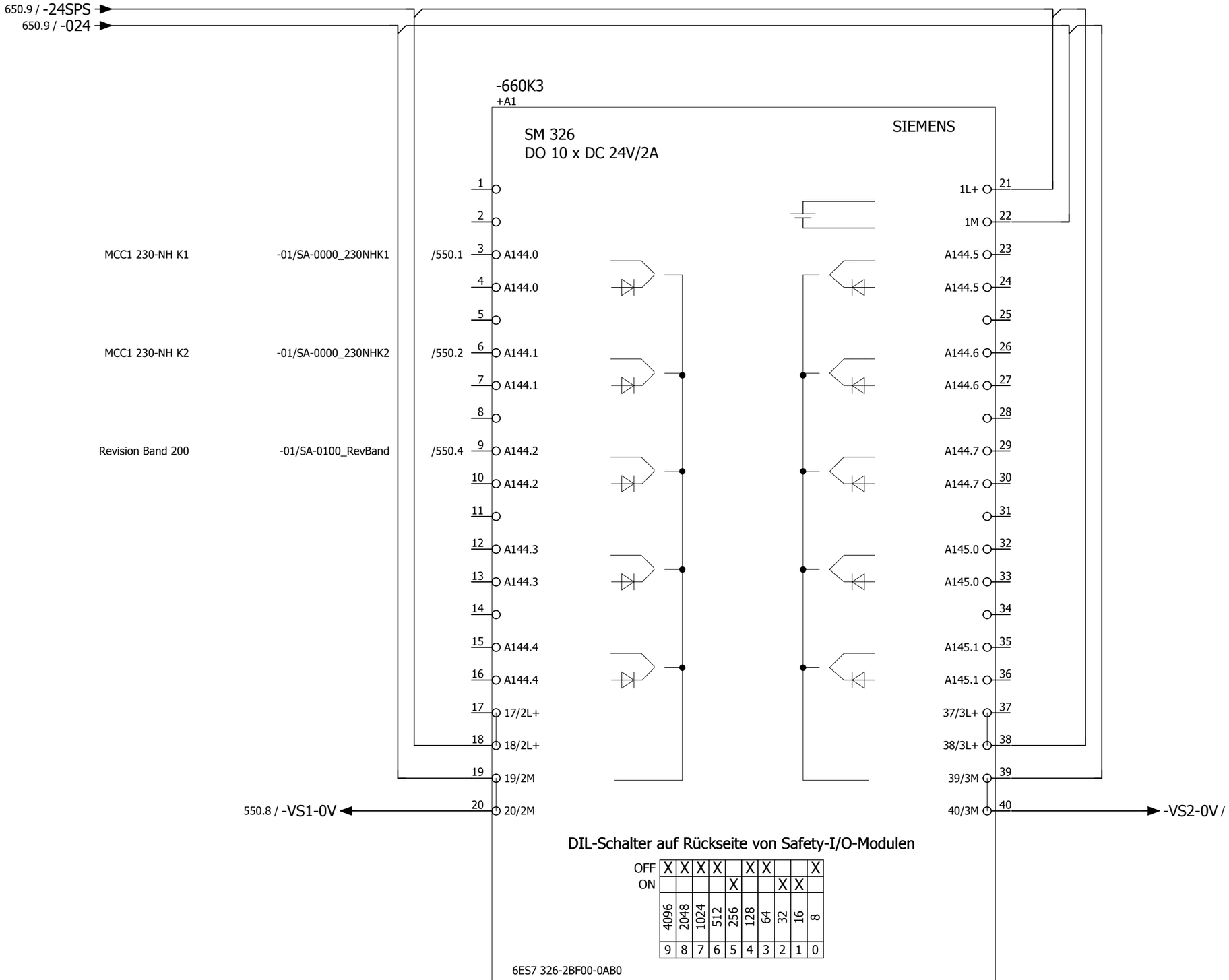

650

1000

Marti Technik AG
Lochackerweg 2
CH-3302 Moosseedorf
Phone: +41 (31) 858 33 88
Fax: +41 (31) 858 33 89
E-Mail: Info@MartiTechnik.ch
www.MartiTechnik.ch

Erstellt	am 15.06.2012	von kurthma	Bandanlage Ampass	SPS Übersicht Safety Digitale Ausgänge A144.0 - A145.1
Geändert	am 02.07.2012	von kurthma		
Geprüft	am	von		
Revidiert	am	von		

Anlage	= MCC1
Ort	+ SCHRAENKE
Zeichnungsnummer	12046-01
Seite Nr.	**660**

Diese Unterlagen sind geistiges Eigentum der Firma Marti Technik AG. Sie dürfen ohne unsere ausdrückliche Zustimmung weder vervielfältigt, noch an Dritte weitergegeben werden. Alle Rechte vorbehalten.

Artikelstückliste

0_MARTI TECHNIK_STUECKLISTE

Betriebsmittelkennzeichen	Menge	Bezeichnung	Typnummer	Hersteller	Artikelnummer
=MCC1+A1	1	Anreihschrank Serie 600, 1800x800x600mm (HxBxT)	NSYSF18860	ELCASE	SCHNEI.NSYSF18860
=MCC1+A1	1	Schaltplantasche aus Kunststoff für Türbreitte 800mm	NSYSDP8M	ELCASE	SCHNEI.NSYSDP8M
=MCC1+A1	1	Seitenwände zu Anreihschrank, 1800x600mm (HxB)	NSY2SP186	ELCASE	SCHNEI.NSY2SP186
=MCC1+A1	1	Kabeleinführungsplatte 2-teilig	NSYEC861	ELCASE	SCHNEI.NSYEC861
=MCC1+A1	1	Schlosseinsatz 4-kant, 8mm für Anreihschränke	NSYINS81	ELCASE	SCHNEI.NSYINS81
=MCC1+A1	1	Sockel-Frontteile 800x100mm (BxH)	NSYSPF8100	ELCASE	SCHNEI.NSYSPF8100
=MCC1+A1	1	Sockel-Seitenteile 600x100mm (BxH)	NSYSPS6100	ELCASE	SCHNEI.NSYSPS6100
=MCC1+A1	1	Schreibpult für Türbreite 800 oder 1600mm	NSYSDT8	ELCASE	SCHNEI.NSYSDT8
=MCC1+A2	1	Anreihschrank Serie 600, 2000x800x600mm (HxBxT)	NSYSF20860	ELCASE	SCHNEI.NSYSF20860
=MCC1+A2	1	Sockel-Frontteile 800x100mm (BxH)	NSYSPF8100	ELCASE	SCHNEI.NSYSPF8100
=MCC1+A2	1	Sockel-Seitenteile 600x100mm (BxH)	NSYSPS6100	ELCASE	SCHNEI.NSYSPS6100
=MCC1+A2	1	Standard-Anreihsatz zu Anreihschaltschränken	NSYSFBK	ELCASE	SCHNEI.NSYSFBK
=MCC1+A2	1	Schlosseinsatz 4-kant, 8mm für Anreihschränke	NSYINS81	ELCASE	SCHNEI.NSYINS81
=MCC1+A2	1	Kabeleinführungsplatte 2-teilig	NSYEC861	ELCASE	SCHNEI.NSYEC861
=MCC1+A2	3	Universal-Sammelschienenträger, 60mm-System	W 01 495	TRI	SAR.W01495
=MCC1+A2	3	Sammelschine E-CU, verzinnt 30x10mm	W01625	TRI	SAR.W01625
=MCC1+A2	1	Endabdeckung zu Universal-Sammelschienenhalter	W 01 573	TRI	SAR.W01573
=MCC1+A2	1	Anschlussklemmplatte für 6 - 50mm2 Leiter	W 01 240	TRI	SAR.W01240
=MCC1+AE100-401A3	1	Eingangsmodul Dupline 4E	G8810 4401	GAV	GAV.G8810 4401
=MCC1+AE100-401A3.1	1	Eingangsmodul Dupline 4E	G8810 4401	GAV	GAV.G8810 4401
=MCC1+AE100-402A3	1	Eingangsmodul Dupline 4E	G8810 4401	GAV	GAV.G8810 4401
=MCC1+AE100-402A3.1	1	Eingangsmodul Dupline 4E	G8810 4401	GAV	GAV.G8810 4401
=MCC1+AE100-403A3	1	Eingangsmodul Dupline 4E	G8810 4401	GAV	GAV.G8810 4401
=MCC1+AE100-403A3.1	1	Eingangsmodul Dupline 4E	G8810 4401	GAV	GAV.G8810 4401
=MCC1+AE100-420A3	1	Eingangsmodul Dupline 4E	G8810 4401	GAV	GAV.G8810 4401
=MCC1+AE100-420A3.1	1	Schieflaufschalter Kiepe	MRS 001	KIEP	KIE.MRS 001
=MCC1+AE100-420A4	1	Eingangsmodul Dupline 4E	G8810 4401	GAV	GAV.G8810 4401
=MCC1+AE100-420A4.1	1	Schieflaufschalter Kiepe	MRS 001	KIEP	KIE.MRS 001
=MCC1+AE100-421A4	1	Eingangsmodul Dupline 4E	G8810 4401	GAV	GAV.G8810 4401
=MCC1+AE100-421A4.1	1	Eingangsmodul Dupline 4E	G8810 4401	GAV	GAV.G8810 4401
=MCC1+AE100-421A4.2	1	Schieflaufschalter Kiepe	MRS 001	KIEP	KIE.MRS 001
=MCC1+AE100-421A4.3	1	Schieflaufschalter Kiepe	MRS 001	KIEP	KIE.MRS 001
=MCC1+AE100-422A4	1	Eingangsmodul Dupline 4E	G8810 4401	GAV	GAV.G8810 4401
=MCC1+AE100-422A4.1	1	Eingangsmodul Dupline 4E	G8810 4401	GAV	GAV.G8810 4401
=MCC1+AE100-422A4.2	1	Schieflaufschalter Kiepe	MRS 001	KIEP	KIE.MRS 001
=MCC1+AE100-422A4.3	1	Schieflaufschalter Kiepe	MRS 001	KIEP	KIE.MRS 001
=MCC1+AE100-133B1	1	Induktiver Näherungsschalter d=18mm	XS630B1PAM12	TEL	TEL.XS630B1PAM12
=MCC1+AE100-133B5	1	Kapazitive Seilmesssonde	VEGACAP 65	VEGA	CP65.XXKGSRKMX
=MCC1+AE100-422R2	1	Leitungsabschluss Dupline	DT01	GAV	GAV.DT01
=MCC1+AE100-401S1	1	Seilzugnotschalter Kiepe	PRS 001	KIEP	KIE.PRS 001
=MCC1+AE100-401S1.1	1	Seilzugnotschalter Kiepe	PRS 001	KIEP	KIE.PRS 001
=MCC1+AE100-402S1	1	Seilzugnotschalter Kiepe	PRS 001	KIEP	KIE.PRS 001
=MCC1+AE100-402S1.1	1	Seilzugnotschalter Kiepe	PRS 001	KIEP	KIE.PRS 001
=MCC1+AE100-403S1	1	Seilzugnotschalter Kiepe	PRS 001	KIEP	KIE.PRS 001
=MCC1+AE100-403S1.1	1	Seilzugnotschalter Kiepe	PRS 001	KIEP	KIE.PRS 001
=MCC1+SCHRAENKE-106A4	1	Überstromschutzeinrichtung für	MICO 4.10	MURR	MURR.9000-41034-0401000
=MCC1+SCHRAENKE-400A1	1	Not-Aus Schaltgerät TSS	TSS-NA230	SCAN	MTA.TSS-NA230
=MCC1+SCHRAENKE-400A7	1	Dupline Gateway zu Profibus DP	G3891 0020 230	GAV	GAV.G3891 0020 230
=MCC1+SCHRAENKE-400A7	1	SIMATIC DP, ANSCHLUSSSTECKER PROFIBUS	6ES7 972-0BA50-0XA0	SIEMENS	SIE.6ES7 972-0BA50-0XA0
=MCC1+SCHRAENKE-592A3	1	Touch Panel TP177B	6AV6 642-0BC01-1AX1	SIEMENS	SIE.6AV6 642-0BC01-1AX1
=MCC1+SCHRAENKE-600A4	1	SIMATIC S7, TRENNBAUGRUPPE	6ES71957KF000XA0	SIEMENS	SIE.6ES7 195-7KF00-0XA0
=MCC1+SCHRAENKE-102E5	1	Schaltschrankleuchte ohne Steckdose	21452	ELCASE	SAR.21452
=MCC1+SCHRAENKE-103E1	1	Schaltschrankheizung 250W	17531	ELCASE	SAR.HEIZUNG250
=MCC1+SCHRAENKE-103E4	1	Filterlüfter 265m3/h, Farbe RAL7032	87903	ELCASE	SAR.87903
=MCC1+SCHRAENKE-103E4	1	Austrittsfilter 265m3/h	87912	ELCASE	SAR.87912
=MCC1+SCHRAENKE-100F5	1	Leitungsschutzschalter 4p 20A C	25014	TEL	MG.C60H 4P 20A C

Marti Technik AG
Lochackerweg 2
CH-3302 Moosseedorf
Phone: +41 (31) 858 33 88
Fax: +41 (31) 858 33 89
E-Mail: Info@MartiTechnik.ch
www.MartiTechnik.ch

Erstellt	am	15.06.2012	von	kurthma
Geändert	am	02.07.2012	von	kurthma
Geprüft	am		von	
Revidiert	am		von	

Bandanlage Ampass

Artikelstückliste

Anlage	= MCC1
Ort	+ SCHRAENKE
Zeichnungsnummer	12046-01
Seite Nr.	1000

Diese Unterlagen sind geistiges Eigentum der Firma Marti Technik AG. Sie dürfen ohne unsere ausdrückliche Zustimmung weder vervielfältigt, noch an Dritte weitergegeben werden. Alle Rechte vorbehalten.

Artikelstückliste

0_MARTI TECHNIK_STUECKLISTE

Betriebsmittelkennzeichen	Menge	Bezeichnung	Typnummer	Hersteller	Artikelnummer
=MCC1+SCHRAENKE-102F1	1	Leitungsschutzschalter 4p 20A C	25014	TEL	MG.C60H 4P 20A C
=MCC1+SCHRAENKE-102F1	1	Hilfskontakt OF (ÖS)	C60 HK LS	TEL	MG.C60 HK LS
=MCC1+SCHRAENKE-102F2	1	Leitungsschutzschalter 2p 13A C	24919	TEL	MG.C60H 2P 13A C
=MCC1+SCHRAENKE-102F2	1	Hilfskontakt OF (ÖS)	C60 HK LS	TEL	MG.C60 HK LS
=MCC1+SCHRAENKE-102F4	1	Leitungsschutzschalter 4p 32A C	C60N 4P 32A C 6KA	TEL	MG.C60N 4P 32A C
=MCC1+SCHRAENKE-102F7	1	FI-/LS-Schalter 1LN 13A C 30mA	DPN-N VIGI 13A 30MA C 6KA	TEL	MG.DPN-VIGI 13A C
=MCC1+SCHRAENKE-103F1	1	Leitungsschutzschalter 2p 6A C	24985	TEL	MG.C60H 2P 6A C
=MCC1+SCHRAENKE-103F1	1	Hilfskontakt OF (ÖS)	C60 HK LS	TEL	MG.C60 HK LS
=MCC1+SCHRAENKE-103F4	1	Leitungsschutzschalter 2p 6A C	24985	TEL	MG.C60H 2P 6A C
=MCC1+SCHRAENKE-103F4	1	Hilfskontakt OF (ÖS)	C60 HK LS	TEL	MG.C60 HK LS
=MCC1+SCHRAENKE-105F6	1	Leitungsschutzschalter 1p 6A C	C60N 1P 6A C 6KA	TEL	MG.C60N 1P 6A C
=MCC1+SCHRAENKE-105F6	1	Hilfskontakt OF (ÖS)	C60 HK LS	TEL	MG.C60 HK LS
=MCC1+SCHRAENKE-138F1	1	Sicherungs-Reihenklemme, Anschlussart: Schraubanschluss	UT 4-HESI (5x20)	PHOENIX	PHO.UT 4-HESI (5x20)
=MCC1+SCHRAENKE-138F1	1	Sicherung 5x20mm, Flink, 1A	270031	DIS	DIS.270031
=MCC1+SCHRAENKE-100K8	1	Phasenfolge/Unterspannungsrelais	ÜBERWACHUNGSRELAIS	TEL	TEL.RM4TU02
=MCC1+SCHRAENKE-106K3	1	Steckrelais 2W + LED	RXM2AB2BD	TEL	TEL.RXM2AB2BD
=MCC1+SCHRAENKE-106K3	1	Sockel 14p	RXZE2M114M	TEL	TEL.RXM SOCKEL
=MCC1+SCHRAENKE-106K3	1	Dioden Schutzmodul	RXM040W	TEL	TEL.RXM DIODE
=MCC1+SCHRAENKE-106K3	1	Steckschild passend zu Sockel	RXZ L420	TEL	TEL.RXZ L420
=MCC1+SCHRAENKE-131K1	1	Steckrelais 2W + LED	RXM2AB2BD	TEL	TEL.RXM2AB2BD
=MCC1+SCHRAENKE-131K1	1	Sockel 14p	RXZE2M114M	TEL	TEL.RXM SOCKEL
=MCC1+SCHRAENKE-131K1	1	Dioden Schutzmodul	RXM040W	TEL	TEL.RXM DIODE
=MCC1+SCHRAENKE-131K1	1	Steckschild passend zu Sockel	RXZ L420	TEL	TEL.RXZ L420
=MCC1+SCHRAENKE-131K2	1	Steckrelais 2W + LED	RXM2AB2BD	TEL	TEL.RXM2AB2BD
=MCC1+SCHRAENKE-131K2	1	Sockel 14p	RXZE2M114M	TEL	TEL.RXM SOCKEL
=MCC1+SCHRAENKE-131K2	1	Dioden Schutzmodul	RXM040W	TEL	TEL.RXM DIODE
=MCC1+SCHRAENKE-131K2	1	Steckschild passend zu Sockel	RXZ L420	TEL	TEL.RXZ L420
=MCC1+SCHRAENKE-131K5	1	Steckrelais 2W + LED	RXM2AB2BD	TEL	TEL.RXM2AB2BD
=MCC1+SCHRAENKE-131K5	1	Sockel 14p	RXZE2M114M	TEL	TEL.RXM SOCKEL
=MCC1+SCHRAENKE-131K5	1	Dioden Schutzmodul	RXM040W	TEL	TEL.RXM DIODE
=MCC1+SCHRAENKE-131K5	1	Steckschild passend zu Sockel	RXZ L420	TEL	TEL.RXZ L420
=MCC1+SCHRAENKE-131K6	1	Steckrelais 2W + LED	RXM2AB2BD	TEL	TEL.RXM2AB2BD
=MCC1+SCHRAENKE-131K6	1	Sockel 14p	RXZE2M114M	TEL	TEL.RXM SOCKEL
=MCC1+SCHRAENKE-131K6	1	Dioden Schutzmodul	RXM040W	TEL	TEL.RXM DIODE
=MCC1+SCHRAENKE-131K6	1	Steckschild passend zu Sockel	RXZ L420	TEL	TEL.RXZ L420
=MCC1+SCHRAENKE-131K8	1	Hilfsschütz 24VDC	CA3KN313BD3	TEL	TEL.CA3KN313BD3
=MCC1+SCHRAENKE-300K8	1	Hilfsschütz 24VDC	CA3KN403BD3	TEL	TEL.CA3KN403BD3
=MCC1+SCHRAENKE-550K1	1	Hilfsschütz 24VDC	CA3KN22BD3	TEL	TEL.CA3KN22BD3
=MCC1+SCHRAENKE-550K2	1	Hilfsschütz 24VDC	CA3KN22BD3	TEL	TEL.CA3KN22BD3
=MCC1+SCHRAENKE-550K4	1	Hilfsschütz 24VDC	CA3KN223BD3	TEL	TEL.CA3KN223BD3
=MCC1+SCHRAENKE-590K2	1	Industrial Ethernet Switch	DrogonLine	EKS	26470252
=MCC1+SCHRAENKE-610K2	1	SIMATIC S7-300, CPU 315F-PN/DP	6ES7 315-2FH13-0AB0	SIEMENS	SIE.6ES7 315-2FH13-0AB0
=MCC1+SCHRAENKE-610K2	1	SIMATIC S7, MICRO MEMORY CARD	6ES7 953-8LJ20-0AA0	SIEMENS	SIE.6ES7 953-8LJ20-0AA0
=MCC1+SCHRAENKE-610K2	1	SIMATIC DP, ANSCHLUSSSTECKER PROFIBUS	6ES7 972-0BA50-0XA0	SIEMENS	SIE.6ES7 972-0BA50-0XA0
=MCC1+SCHRAENKE-620K3	1	SIMATIC S7-300, DIGITALEINGABE SM 321	6ES7 321-1BL00-0AA0	SIEMENS	SIE.6ES7 321-1BL00-0AA0
=MCC1+SCHRAENKE-620K3	1	SIMATIC S7-300, FRONTSTECKER	6ES73921BM010AA0	SIEMENS	SIE.6ES7 392-1BM01-0AA0
=MCC1+SCHRAENKE-630K3	1	SIMATIC S7-300, DIGITALAUSGABE SM 322	6ES7 322-1BL00-0AA0	SIEMENS	SIE.6ES7 322-1BL00-0AA0
=MCC1+SCHRAENKE-630K3	1	SIMATIC S7-300, FRONTSTECKER	6ES73921BM010AA0	SIEMENS	SIE.6ES7 392-1BM01-0AA0
=MCC1+SCHRAENKE-650K3	1	SIMATIC S7, DIGITALEINGABE SM 326,	6ES7 326-1BK02-0AB0	SIEMENS	SIE.6ES7 326-1BK02-0AB0
=MCC1+SCHRAENKE-650K3	1	SIMATIC S7-300, FRONTSTECKER	6ES73921BM010AA0	SIEMENS	SIE.6ES7 392-1BM01-0AA0
=MCC1+SCHRAENKE-660K3	1	SIMATIC S7, DIGITALAUSGABE SM 326,	6ES7 326-2BF01-0AB0	SIEMENS	SIE.6ES7 326-2BF01-0AB0
=MCC1+SCHRAENKE-660K3	1	SIMATIC S7-300, FRONTSTECKER	6ES73921BM010AA0	SIEMENS	SIE.6ES7 392-1BM01-0AA0
=MCC1+SCHRAENKE-100Q1	1	Lasttrennschalter 250A 3p	INV250A	TEL	MG.INV250A
=MCC1+SCHRAENKE-100Q1	1	Klemmenabdeckungen kurz	29322	TEL	MG.29322
=MCC1+SCHRAENKE-100Q3	1	Leistungsschalter 4p 40A C	NG125L 4P 40A C 50KA	TEL	MG.NG125L 4P 40A C
=MCC1+SCHRAENKE-100Q8	1	Motorschutzschalter 1,6...2,5A	GV2ME07	TEL	TEL.GV2ME07

Marti Technik AG
Lochackerweg 2
CH-3302 Moosseedorf
Phone: +41 (31) 858 33 88
Fax: +41 (31) 858 33 89
E-Mail: Info@MartiTechnik.ch
www.MartiTechnik.ch

Erstellt	am 15.06.2012	von	kurthma
Geändert	am 02.07.2012	von	kurthma
Geprüft	am	von	
Revidiert	am	von	

Bandanlage Ampass

Artikelstückliste

Anlage	= MCC1
Ort	+ SCHRAENKE
Zeichnungsnummer	12046-01
Seite Nr.	1001

Diese Unterlagen sind geistiges Eigentum der Firma Marti Technik AG. Sie dürfen ohne unsere ausdrückliche Zustimmung weder vervielfältigt, noch an Dritte weitergegeben werden. Alle Rechte vorbehalten.

Artikelstückliste

0_MARTI TECHNIK_STUECKLISTE

Betriebsmittelkennzeichen	Menge	Bezeichnung	Typnummer	Hersteller	Artikelnummer
=MCC1+SCHRAENKE-100Q8	1	Sammelschienenadapter 25A mit Anschlussklemmen 4mm2, mit Zuleitung	W 32 430	TRI	SAR.W32430
=MCC1+SCHRAENKE-105Q4	1	Motorschutzschalter 2,4..4A	GV2RT08	TEL	TEL.GV2RT08
=MCC1+SCHRAENKE-105Q4	1	Hilfsschalter S u. Ö für GV2 und GV3	GVAE11	TEL	TEL.GV2 HK FRONT
=MCC1+SCHRAENKE-105Q4	1	Sammelschienenadapter 25A mit Anschlussklemmen 6mm2, ohne Leitungen	W 32 436	TRI	SAR.W32436
=MCC1+SCHRAENKE-106Q1	1	Motorschutzschalter 1..1,6A	GV2RT06	TEL	TEL.GV2RT06
=MCC1+SCHRAENKE-106Q1	1	Sammelschienenadapter 25A mit Anschlussklemmen 6mm2, ohne Leitungen	W 32 436	TRI	SAR.W32436
=MCC1+SCHRAENKE-120Q1	1	Motorschutzschalter 132..220A	GV7RE220	TEL	TEL.GV7RE220
=MCC1+SCHRAENKE-120Q1	1	Hlfsschalter 1W	GV7AE11	TEL	TEL.GV7AE11
=MCC1+SCHRAENKE-120Q1	1	Sammelschienenadapter für 60mm Systeme	29372	TEL	MG.29372
=MCC1+SCHRAENKE-130Q1	1	Schütz 185A 230V 40..400Hz	LC1F185P7	TEL	TEL.LC1F185P7
=MCC1+SCHRAENKE-130Q1	1	Hilfsschalter Fronts. 1S+3Ö	LADN13	TEL	TEL.LADN13
=MCC1+SCHRAENKE-130Q1	1	RC-Glied für Serie F-Schütze	LA4FRCP	TEL	TEL.LA4FRCP
=MCC1+SCHRAENKE-103S1	1	Thermostat mit "Öffner"-Kontakt	NSYCCOTHC	ELCASE	SCHNEI.NSYCCOTHC
=MCC1+SCHRAENKE-103S4	1	Thermostat mit "Schliesser"-Kontakt	NSYCCOTHO	ELCASE	SCHNEI.NSYCCOTHO
=MCC1+SCHRAENKE-501S1	1	Frontelement Not-Aus 40mm rot	ZB4BS844	TEL	TEL.ZB4BS844
=MCC1+SCHRAENKE-501S1	1	Hilfsschalterblock 2Ö	ZB4BZ104	TEL	TEL.ZB4BZ104
=MCC1+SCHRAENKE-501S1	1	Bezeichnungsschild 'Emergency Stop'	ZBY9330	TEL	TEL.ZBY9330
=MCC1+SCHRAENKE-105T4	1	Speisetransformator 400/230V 1000VA	ABL6TS100U	TEL	TEL.1000VA
=MCC1+SCHRAENKE-120T1	1	Frequenzumrichter ACS800 - 400V 90 kW	ACS800-04-0140-3	ABB	ABB.ACS800-04-0140-3
=MCC1+SCHRAENKE-120T1	1	Ethernet Adapter	+K467	ABB	ABB.K467
=MCC1+SCHRAENKE-106V1	1	Getaktete Spannungsversorgung Phaseo	ABL8RPS24100	TEL	TEL.ABL8RPS24100
=MCC1+SCHRAENKE-133W1.1	1	Sensor Anschlusskabel 4 pol.	GT Anschlusskabel	MURR	Murr.7000-12321-6140500
=MCC1+SCHRAENKE-133W5.1	1	Sensor Anschlusskabel 4 pol.	GT Anschlusskabel	MURR	Murr.7000-12221-6140500
=MCC1+SCHRAENKE-100X5	3	Durchgangsreihenklemme, Anschlussart: Schraubanschluss	UT 35	PHOENIX	PHO.UT 35
=MCC1+SCHRAENKE-100X5	1	Durchgangsreihenklemme, Anschlussart: Schraubanschluss	UT 35 BU	PHOENIX	PHO.UT 35 BU
=MCC1+SCHRAENKE-100X5	1	Durchgangsreihenklemme, Anschlussart: Schraubanschluss	UT 35-PE	PHOENIX	PHO.UT 35-PE
=MCC1+SCHRAENKE-102X1	3	Durchgangsreihenklemme, Anschlussart: Schraubanschluss	UT 4	PHOENIX	PHO.UT 4
=MCC1+SCHRAENKE-102X1	1	Durchgangsreihenklemme, Anschlussart: Schraubanschluss	UT 4 BU	PHOENIX	PHO.UT 4 BU
=MCC1+SCHRAENKE-102X1	1	Durchgangsreihenklemme, Anschlussart: Schraubanschluss	UT 4 PE	PHOENIX	PHO.UT 4 PE
=MCC1+SCHRAENKE-102X2	1	Durchgangsreihenklemme, Anschlussart: Schraubanschluss	UT 4	PHOENIX	PHO.UT 4
=MCC1+SCHRAENKE-102X2	1	Durchgangsreihenklemme, Anschlussart: Schraubanschluss	UT 4 BU	PHOENIX	PHO.UT 4 BU
=MCC1+SCHRAENKE-102X2	1	Durchgangsreihenklemme, Anschlussart: Schraubanschluss	UT 4 PE	PHOENIX	PHO.UT 4 PE
=MCC1+SCHRAENKE-102X4	3	Durchgangsreihenklemme, Anschlussart: Schraubanschluss	UT 4	PHOENIX	PHO.UT 4
=MCC1+SCHRAENKE-102X4	1	Durchgangsreihenklemme, Anschlussart: Schraubanschluss	UT 4 BU	PHOENIX	PHO.UT 4 BU
=MCC1+SCHRAENKE-102X4	1	Durchgangsreihenklemme, Anschlussart: Schraubanschluss	UT 4 PE	PHOENIX	PHO.UT 4 PE
=MCC1+SCHRAENKE-102X5	1	Durchgangsreihenklemme, Anschlussart: Schraubanschluss	UT 4	PHOENIX	PHO.UT 4
=MCC1+SCHRAENKE-102X5	1	Durchgangsreihenklemme, Anschlussart: Schraubanschluss	UT 4 BU	PHOENIX	PHO.UT 4 BU
=MCC1+SCHRAENKE-102X5	1	Durchgangsreihenklemme, Anschlussart: Schraubanschluss	UT 4 PE	PHOENIX	PHO.UT 4 PE
=MCC1+SCHRAENKE-102X5.1	1	Steckdose DIN SCHUKO 10A	F 042 85	EM	EM.F 042 85
=MCC1+SCHRAENKE-102X6	1	Steckdose DIN TYP 13 10A	30301-E	TEL	MG.TYP13
=MCC1+SCHRAENKE-102X7	1	Durchgangsreihenklemme, Anschlussart: Schraubanschluss	UT 4	PHOENIX	PHO.UT 4
=MCC1+SCHRAENKE-102X7	1	Durchgangsreihenklemme, Anschlussart: Schraubanschluss	UT 4 BU	PHOENIX	PHO.UT 4 BU
=MCC1+SCHRAENKE-102X7	1	Durchgangsreihenklemme, Anschlussart: Schraubanschluss	UT 4 PE	PHOENIX	PHO.UT 4 PE
=MCC1+SCHRAENKE-102X8	1	Durchgangsreihenklemme, Anschlussart: Schraubanschluss	UT 4	PHOENIX	PHO.UT 4
=MCC1+SCHRAENKE-102X8	1	Durchgangsreihenklemme, Anschlussart: Schraubanschluss	UT 4 BU	PHOENIX	PHO.UT 4 BU
=MCC1+SCHRAENKE-102X8	1	Durchgangsreihenklemme, Anschlussart: Schraubanschluss	UT 4 PE	PHOENIX	PHO.UT 4 PE
=MCC1+SCHRAENKE-103X1	1	Durchgangsreihenklemme, Anschlussart: Schraubanschluss	UT 4	PHOENIX	PHO.UT 4
=MCC1+SCHRAENKE-103X1	1	Durchgangsreihenklemme, Anschlussart: Schraubanschluss	UT 4 BU	PHOENIX	PHO.UT 4 BU
=MCC1+SCHRAENKE-103X1	1	Durchgangsreihenklemme, Anschlussart: Schraubanschluss	UT 4 PE	PHOENIX	PHO.UT 4 PE
=MCC1+SCHRAENKE-103X4	1	Durchgangsreihenklemme, Anschlussart: Schraubanschluss	UT 4	PHOENIX	PHO.UT 4
=MCC1+SCHRAENKE-103X4	1	Durchgangsreihenklemme, Anschlussart: Schraubanschluss	UT 4 BU	PHOENIX	PHO.UT 4 BU
=MCC1+SCHRAENKE-103X4	1	Durchgangsreihenklemme, Anschlussart: Schraubanschluss	UT 4 PE	PHOENIX	PHO.UT 4 PE
=MCC1+SCHRAENKE-105X8	6	Durchgangsreihenklemme, Anschlussart: Zugfederanschluss	ST 2,5-3PV	PHOENIX	PHO.ST 2,5-3PV
=MCC1+SCHRAENKE-106X8	10	Durchgangsreihenklemme, Anschlussart: Zugfederanschluss	ST 2,5-3PV	PHOENIX	PHO.ST 2,5-3PV
=MCC1+SCHRAENKE-120X3	2	Durchgangsreihenklemme, Anschlussart: Zugfederanschluss, Zugfederanschluss	ST 2,5-TWIN	PHOENIX	PHO.ST 2,5-TWIN
=MCC1+SCHRAENKE-133X1	3	Durchgangsreihenklemme, Anschlussart: Zugfederanschluss, Zugfederanschluss	ST 2,5-TWIN	PHOENIX	PHO.ST 2,5-TWIN

Marti Technik AG
Lochackerweg 2
CH-3302 Moosseedorf
Phone: ++41 (31) 858 33 88
Fax: ++41 (31) 858 33 89
E-Mail: Info@MartiTechnik.ch
www.MartiTechnik.ch

Erstellt	am 15.06.2012	von	kurthma
Geändert	am 02.07.2012	von	kurthma
Geprüft	am	von	
Revidiert	am	von	

Bandanlage Ampass

Artikelstückliste

Anlage	= MCC1
Ort	+ SCHRAENKE
Zeichnungsnummer	12046-01
Seite Nr.	**1002**

Diese Unterlagen sind geistiges Eigentum der Firma Marti Technik AG. Sie dürfen ohne unsere ausdrückliche Zustimmung weder vervielfältigt, noch an Dritte weitergegeben werden. Alle Rechte vorbehalten.

Artikelstückliste

0_MARTI TECHNIK_STUECKLISTE

Betriebsmittelkennzeichen	Menge	Bezeichnung	Typnummer	Hersteller	Artikelnummer
=MCC1+SCHRAENKE-133X5	3	Durchgangsreihenklemme, Anschlussart: Zugfederanschluss, Zugfederanschluss	ST 2,5-TWIN	PHOENIX	PHO.ST 2,5-TWIN
=MCC1+SCHRAENKE-137X1	17	Durchgangsreihenklemme, Anschlussart: Zugfederanschluss, Zugfederanschluss	ST 2,5-TWIN	PHOENIX	PHO.ST 2,5-TWIN
=MCC1+SCHRAENKE-400X6	8	Durchgangsreihenklemme, Anschlussart: Zugfederanschluss, Zugfederanschluss	ST 2,5-TWIN	PHOENIX	PHO.ST 2,5-TWIN
=MCC1+SCHRAENKE-400X6	1	Schutzleiter-Reihenklemme, Anschlussart: Zugfederanschluss, Zugfederanschluss	ST 2,5-TWIN-PE	PHOENIX	PHO.ST 2,5-TWIN-PE
=MCC1+OP1001-137H5	1	Meldeleuchte weiss mit LED 24V	XB5AVB1	TEL	TEL.XB5AVB1
=MCC1+OP1001-137H5	1	Schildträger	ZBZ33	TEL	TEL.ZBZ33
=MCC1+OP1001-137S2	1	Frontelement Not-Aus 40mm rot	ZB5AS844	TEL	TEL.ZB5AS844
=MCC1+OP1001-137S2	1	Hilfsschalterblock S+2Ö	ZB5AZ141	TEL	TEL.ZB5AZ141
=MCC1+OP1001-137S2	1	Bezeichnungsschild 'Emergency Stop'	ZBY9330	TEL	TEL.ZBY9330
=MCC1+OP1001-137S4	1	Hauptschalter 12A	VBDN12	TEL	TEL.VBDN12
=MCC1+OP1001-137S4	1	Hilfskontakt Hauptschalter Ö	VZN06	TEL	TEL.VZN06
=MCC1+OP1001-137S6	1	Schlüsselschalter 2-Stellungen rastend	ZB5AG4	TEL	TEL.ZB5AG4
=MCC1+OP1001-137S6	1	Hilfsschalterblock Ö+S	ZB5AZ105	TEL	TEL.ZB5AZ105
=MCC1+OP1001-137S6	1	Schildträger	ZBZ33	TEL	TEL.ZBZ33
=MCC1+OP1001-137S7	1	Drucktaster rot Ö	XB5AP42	TEL	TEL.XB5AP42
=MCC1+OP1001-137S7	1	Schildträger	ZBZ33	TEL	TEL.ZBZ33
=MCC1+OP1001-137S8	1	Drucktaster grün S	XB5AP31	TEL	TEL.XB5AP31
=MCC1+OP1001-137S8	1	Schildträger	ZBZ33	TEL	TEL.ZBZ33
=MCC1+OP1001-137X1	17	Durchgangsklemme mit Zugfederanschluss grau	MZFK 1,5	PHOENIX	PHO.MZFK 1,5
=MCC1+OP1001-137X1	1	Durchgangsreihenklemme, Anschlussart: Zugfederanschluss	MZFK 1,5-PE	PHOENIX	PHO.MZFK 1,5-PE
=MCC1+OP1002-138H5	1	Akustikelement Signalsäule 24VDC	XVBC9B	TEL	TEL.XVBC9B
=MCC1+OP1002-138H5	1	Anschlusselement Signalsäule für Blitzlichtelemente	XVBC07	TEL	TEL.XVBC07
=MCC1+OP1002-138H5	1	Wandbefestigungswinkel Signalsäule	XVBC12	TEL	TEL.XVBC12
=MCC1+OP1002-138H5	1	Blitzlichtelement Signalsäule orange 24VDC	XVBC6B5	TEL	TEL.XVBC6B5

Marti Technik AG
Lochackerweg 2
CH-3302 Moosseedorf
Phone: ++41 (31) 858 33 88
Fax: ++41 (31) 858 33 89
E-Mail: Info@MartiTechnik.ch
www.MartiTechnik.ch

Erstellt	am	15.06.2012	von	kurthma
Geändert	am	02.07.2012	von	kurthma
Geprüft	am		von	
Revidiert	am		von	

Bandanlage Ampass

Artikelstückliste

Anlage	= MCC1
Ort	+ SCHRAENKE
Zeichnungsnummer	12046-01
Seite Nr.	**1003**

Diese Unterlagen sind geistiges Eigentum der Firma Marti Technik AG. Sie dürfen ohne unsere ausdrückliche Zustimmung weder vervielfältigt, noch an Dritte weitergegeben werden. Alle Rechte vorbehalten.

Marti Technik AG
Lochackerweg 2
CH-3302 Moosseedorf
Phone: +41 (31) 858 33 88
Fax: +41 (31) 858 33 89
E-Mail: Info@MartiTechnik.ch
www.MartiTechnik.ch

Elektroschema

Kunden	: ARGE Erkundungsstollen Brenner Nord
Projektbezeichnung	: Bandanlage Ampass
Projektstandort	: Ampass
Zeichnungsnummer	: 12046-01
Kommission	: 716612046
Baugruppe	: = MCC2
	: + SCHRAENKE

Marti Technik AG
Lochackerweg 2
CH-3302 Moosseedorf
Phone: +41 (31) 858 33 88
Fax: +41 (31) 858 33 89
E-Mail: Info@MartiTechnik.ch
www.MartiTechnik.ch

Erstellt	am	15.06.2012	von	kurthma
Geändert	am	26.06.2012	von	kurthma
Geprüft	am		von	
Revidiert	am		von	

Bandanlage Ampass

Titelblatt

Anlage	= MCC2
Ort	+ SCHRAENKE
Zeichnungsnummer	12046-01
Seite Nr.	1

Diese Unterlagen sind geistiges Eigentum der Firma Marti Technik AG. Sie dürfen ohne unsere ausdrückliche Zustimmung weder vervielfältigt, noch an Dritte weitergegeben werden. Alle Rechte vorbehalten.

Inhaltsverzeichnis

Spalte X: eine automatisch erzeugte Seite wurde manuell nachbearbeitet 0_MARTITECHNIK_INHALTSVERZEICHNIS

Anlage	Ort	Seite	Seitenbeschreibung		Datum	Bearbeiter	X
MCC2	SCHRAENKE	1	Titelblatt		26.06.2012	kurthma	X
MCC2	SCHRAENKE	10	Inhaltsverzeichnis		02.07.2012	kurthma	
MCC2	SCHRAENKE	50	Schrankdisposition Aussen		27.06.2012	kurthma	
MCC2	SCHRAENKE	51	Schrankdisposition Innen		27.06.2012	kurthma	
MCC2	SCHRAENKE	70	Förderband 100 Revisionsschalter 100-M001		26.06.2012	kurthma	
MCC2	SCHRAENKE	100	Einspeisung		27.06.2012	kurthma	
MCC2	SCHRAENKE	102	Einspeisung vor Hauptschalter		27.06.2012	kurthma	
MCC2	SCHRAENKE	106	Einspeisung 24VDC Steuerung		27.06.2012	kurthma	
MCC2	SCHRAENKE	110	Bedienung auf dem Schaltschrank		27.06.2012	kurthma	
MCC2	SCHRAENKE	131	Förderband 100 Steuerung M100-M001		27.06.2012	kurthma	
MCC2	SCHRAENKE	137	Förderband 100 Revisionsschalter 100-M001		27.06.2012	kurthma	
MCC2	SCHRAENKE	138	Förderband 100 Anlaufwarnung 100-M001		27.06.2012	kurthma	
MCC2	SCHRAENKE	300	SPS I/O Störungen		27.06.2012	kurthma	
MCC2	SCHRAENKE	501	SAFE Inputs Not-Aus Taster		27.06.2012	kurthma	
MCC2	SCHRAENKE	505	SAFE Inputs NH Revisionsschalter K1 & K2 Revision Band 100		27.06.2012	kurthma	
MCC2	SCHRAENKE	511	Interface Signale an Kunde		26.06.2012	kurthma	
MCC2	SCHRAENKE	512	Interface Signale an Kunde		27.06.2012	kurthma	
MCC2	SCHRAENKE	550	SAFE Outputs Not-Aus Kreise		27.06.2012	kurthma	
MCC2	SCHRAENKE	590	FU Kommunikation Ethernet Switch		27.06.2012	kurthma	
MCC2	SCHRAENKE	592	Touch Panel TP 177B		27.06.2012	kurthma	
MCC2	SCHRAENKE	600	Rackaufbau IM-151 Busknoten		27.06.2012	kurthma	
MCC2	SCHRAENKE	610	IM 151-3 Anschaltung		02.07.2012	kurthma	
MCC2	SCHRAENKE	611	2x Powermodul PM-E		27.06.2012	kurthma	
MCC2	SCHRAENKE	620	SPS Übersicht digitale Eingangskarte E40.0 - E40.7		02.07.2012	kurthma	
MCC2	SCHRAENKE	621	SPS Übersicht Digitale Eingangskarte E41.0 - E41.7		02.07.2012	kurthma	
MCC2	SCHRAENKE	630	SPS Übersicht digitale Ausgangskarte A40.0 - A41.7		02.07.2012	kurthma	
MCC2	SCHRAENKE	650	SPS Übersicht Safety digitale Eingänge E128.0 - E136.7		27.06.2012	kurthma	
MCC2	SCHRAENKE	660	SPS Übersicht Safety Digitale Ausgänge A224.0 - A224.3		27.06.2012	kurthma	
MCC2	SCHRAENKE	1000	Artikelstückliste		02.07.2012	kurthma	
MCC2	SCHRAENKE	1001	Artikelstückliste		27.06.2012	kurthma	

Marti Technik AG
Lochackerweg 2
CH-3302 Moosseedorf
Phone: +41 (31) 858 33 88
Fax: +41 (31) 858 33 89
E-Mail: Info@MartiTechnik.ch
www.MartiTechnik.ch

Erstellt	am	15.06.2012	von	kurthma
Geändert	am	02.07.2012	von	kurthma
Geprüft	am		von	
Revidiert	am		von	

Bandanlage Ampass

Inhaltsverzeichnis

Anlage	= MCC2
Ort	+ SCHRAENKE
Zeichnungsnummer	12046-01
Seite Nr.	10

Diese Unterlagen sind geistiges Eigentum der Firma Marti Technik AG. Sie dürfen ohne unsere ausdrückliche Zustimmung weder vervielfältigt, noch an Dritte weitergegeben werden. Alle Rechte vorbehalten.

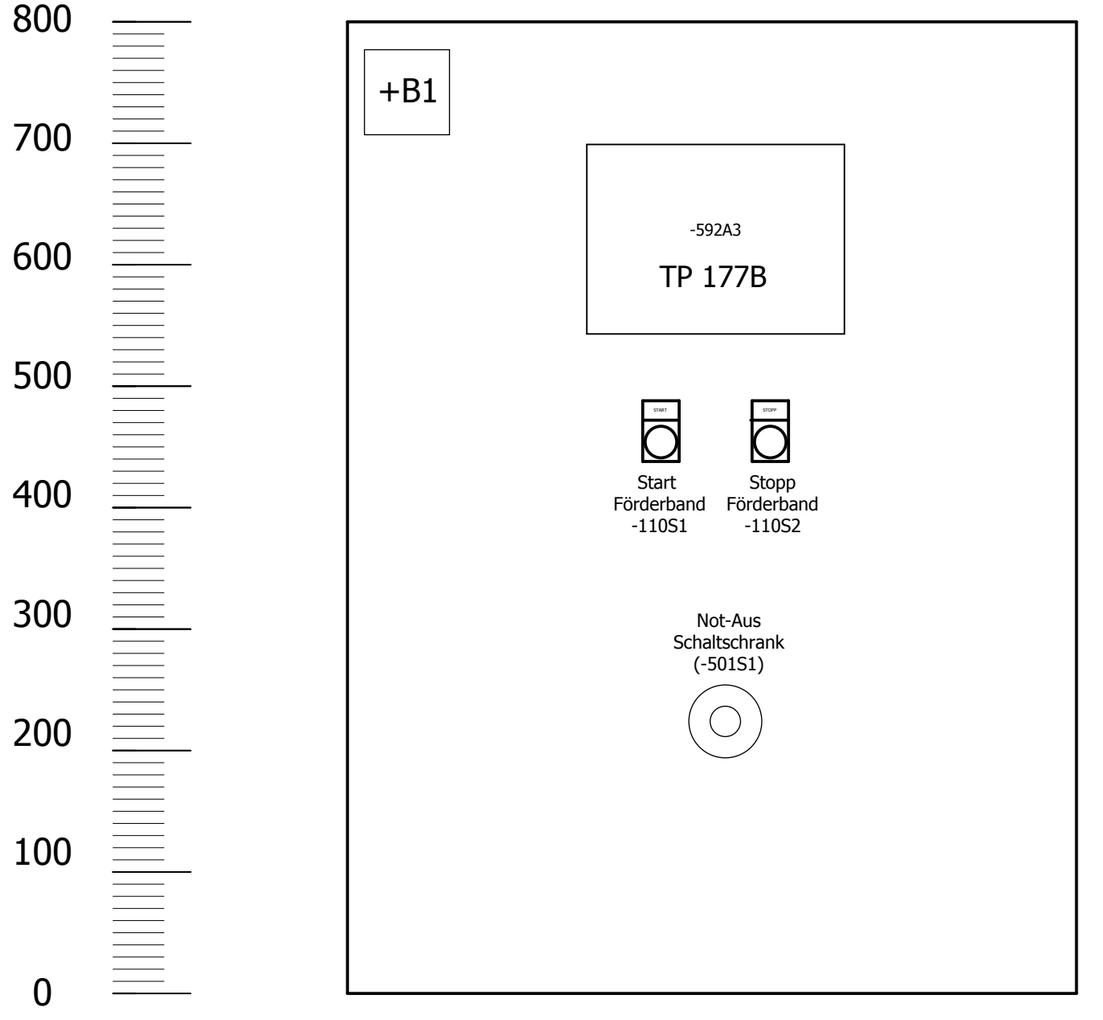

Diese Unterlagen sind geistiges Eigentum der Firma Marti Technik AG. Sie dürfen ohne unsere ausdrückliche Zustimmung weder vervielfältigt, noch an Dritte weitergegeben werden. Alle Rechte vorbehalten.

Marti Technik AG
Lochackerweg 2
CH-3302 Moosseedorf
Phone: +41 (31) 858 33 88
Fax: +41 (31) 858 33 89
E-Mail: Info@MartiTechnik.ch
www.MartiTechnik.ch

Erstellt	am	15.06.2012	von	kurthma
Geändert	am	03.07.2012	von	kurthma
Geprüft	am		von	
Revidiert	am		von	

Bandanlage Ampass

Schrankdisposition Aussen

Anlage	= MCC2
Ort	+ SCHRAENKE
Zeichnungsnummer	12046-01
Seite Nr.	**50**

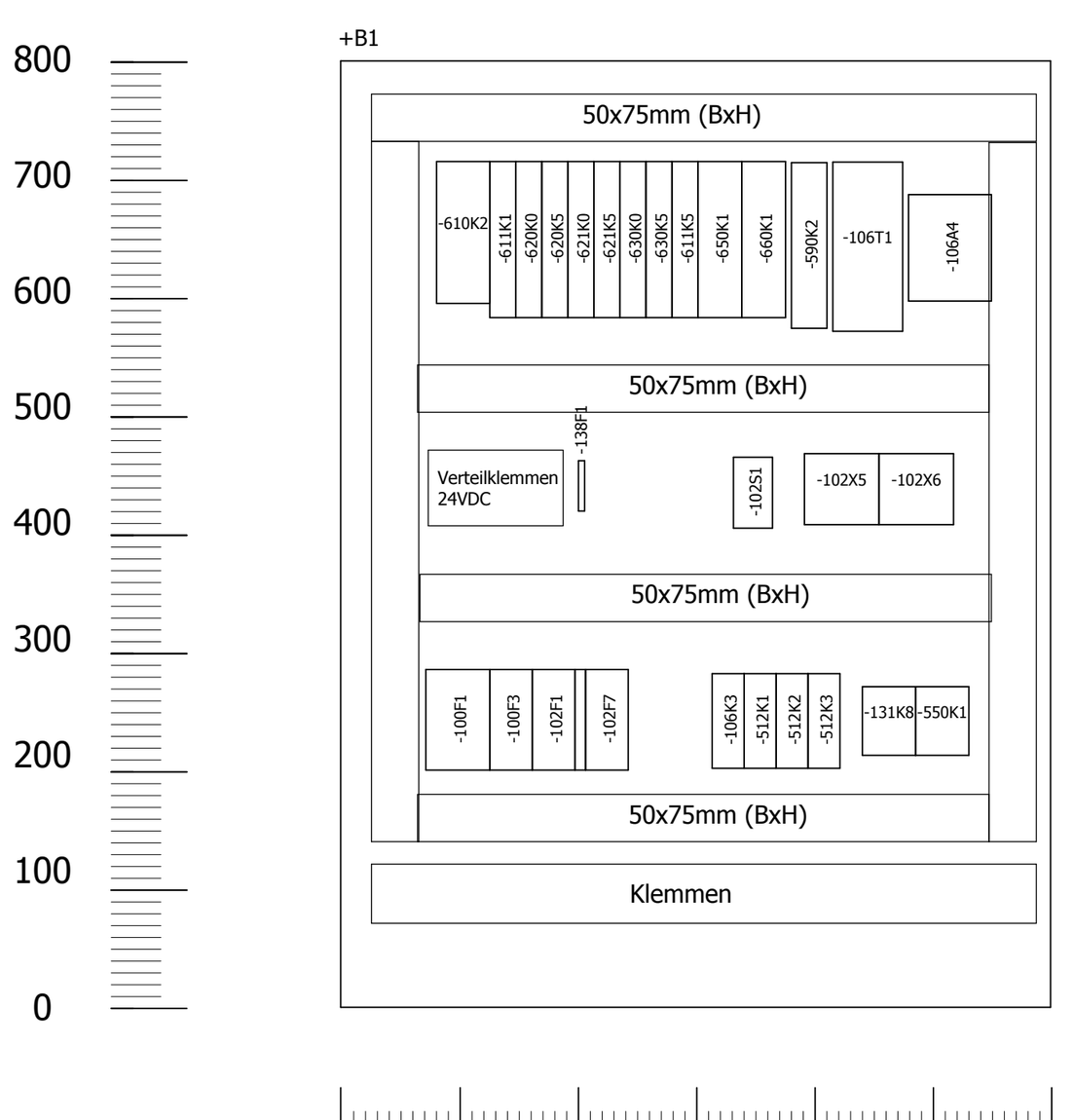

Diese Unterlagen sind geistiges Eigentum der Firma Marti Technik AG. Sie dürfen ohne unsere ausdrückliche Zustimmung weder vervielfältigt, noch an Dritte weitergegeben werden. Alle Rechte vorbehalten.

Marti Technik AG
Lochackerweg 2
CH-3302 Moosseedorf
Phone: +41 (31) 858 33 88
Fax: +41 (31) 858 33 89
E-Mail: Info@MartiTechnik.ch
www.MartiTechnik.ch

Erstellt	am	15.06.2012	von	kurthma
Geändert	am	03.07.2012	von	kurthma
Geprüft	am		von	
Revidiert	am		von	

Bandanlage Ampass

Schrankdisposition Innen

Anlage	= MCC2
Ort	+ SCHRAENKE
Zeichnungsnummer	12046-01
Seite Nr.	**51**

+OP1003

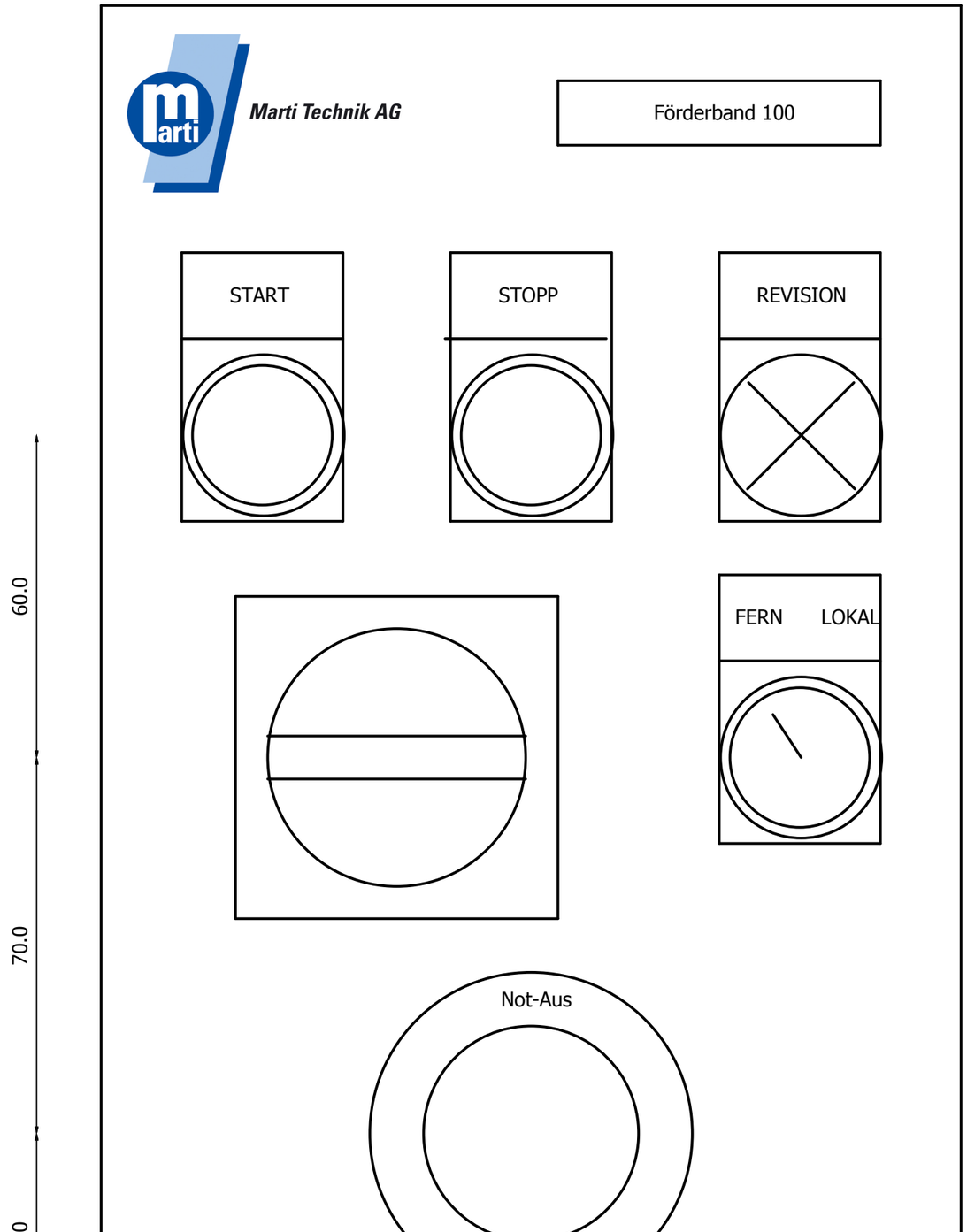

51

100

Marti Technik AG
Lochackerweg 2
CH-3302 Moosseedorf
Phone: ++41 (31) 858 33 88
Fax: ++41 (31) 858 33 89
E-Mail: Info@MartiTechnik.ch
www.MartiTechnik.ch

Erstellt	am	15.06.2012	von	kurthma
Geändert	am	26.06.2012	von	kurthma
Geprüft	am		von	
Revidiert	am		von	

Bandanlage Ampass

Förderband 100
Revisionsschalter 100-M001

Anlage	= MCC2
Ort	+ SCHRAENKE
Zeichnungsnummer	12046-01
Seite Nr.	**70**

Diese Unterlagen sind geistiges Eigentum der Firma Marti Technik AG. Sie dürfen ohne unsere ausdrückliche Zustimmung weder vervielfältigt, noch an Dritte weitergegeben werden. Alle Rechte vorbehalten.

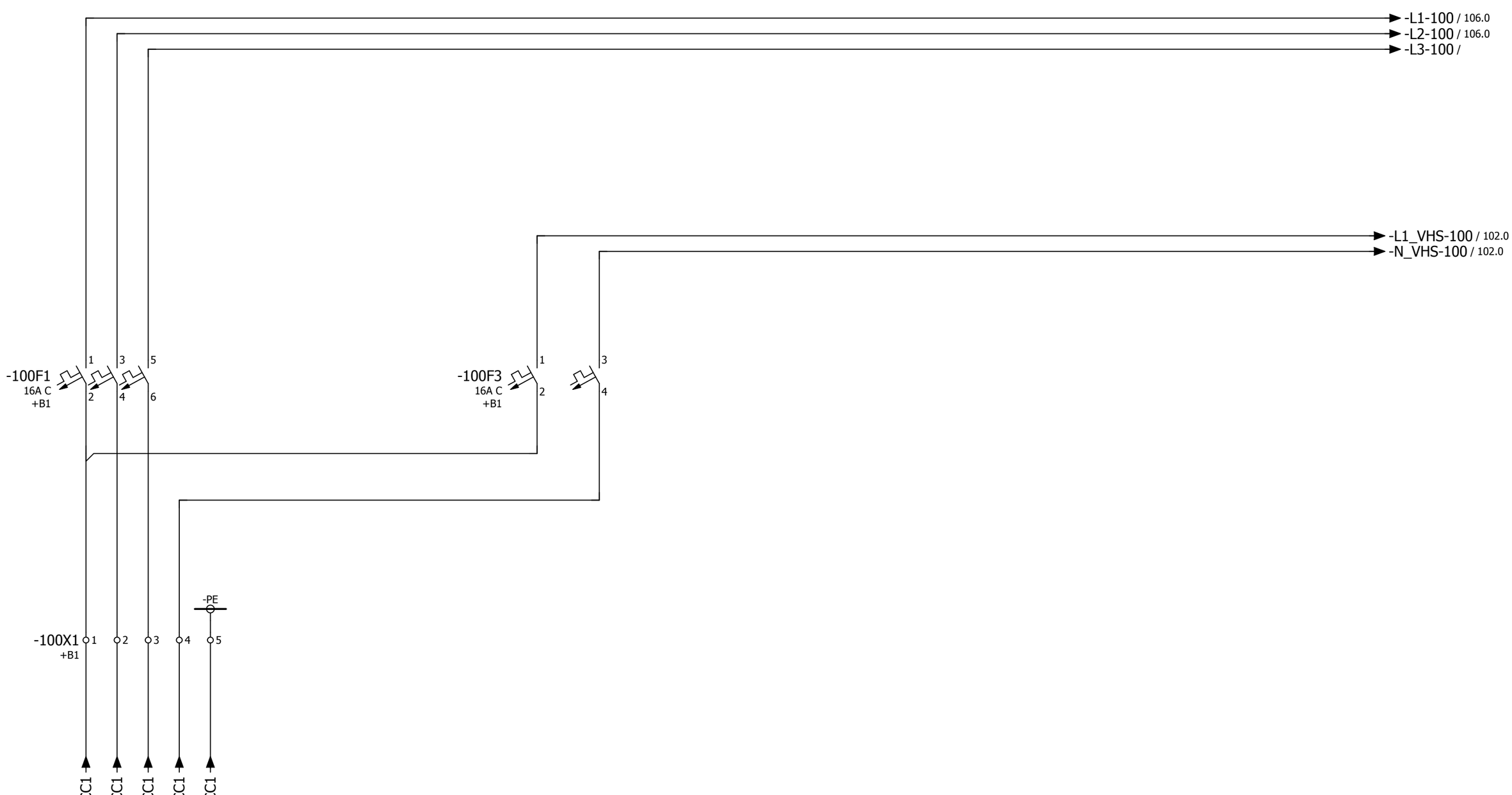

Marti Technik AG
Lochackerweg 2
CH-3302 Moosseedorf
Phone: +41 (31) 858 33 88
Fax: +41 (31) 858 33 89
E-Mail: Info@MartiTechnik.ch
www.MartiTechnik.ch

Erstellt	am	15.06.2012	von	kurthma
Geändert	am	03.07.2012	von	kurthma
Geprüft	am		von	
Revidiert	am		von	

Bandanlage Ampass

Einspeisung

Anlage	= MCC2
Ort	+ SCHRAENKE
Zeichnungsnummer	12046-01
Seite Nr.	**100**

Diese Unterlagen sind geistiges Eigentum der Firma Marti Technik AG. Sie dürfen ohne unsere ausdrückliche Zustimmung weder vervielfältigt, noch an Dritte weitergegeben werden. Alle Rechte vorbehalten.

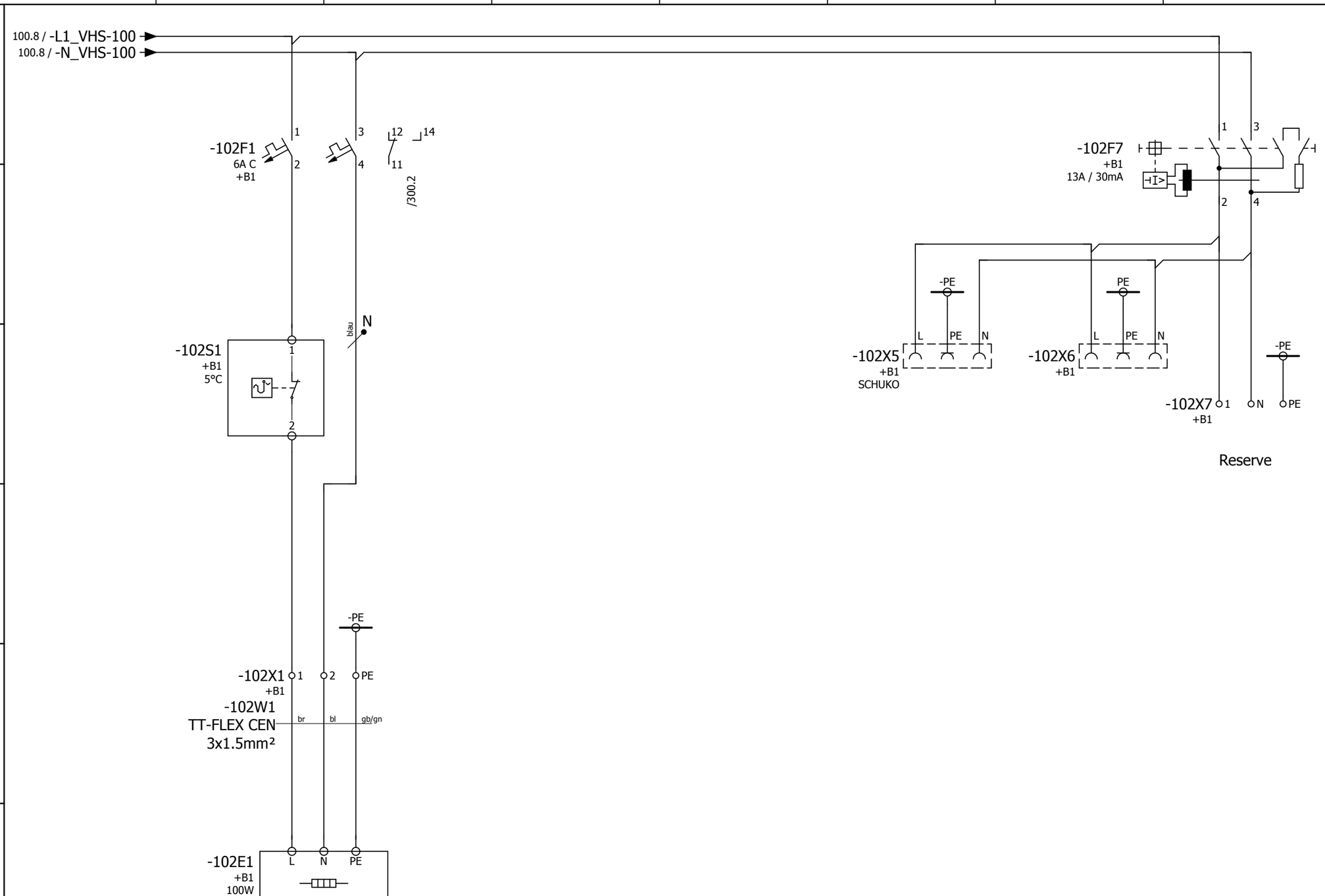

Schaltschrankheizung
im Steuerfeld
eingebaut

Marti Technik AG
Lochackerweg 2
CH-3302 Moosseedorf
Phone: +41 (31) 858 33 88
Fax: +41 (31) 858 33 89
E-Mail: Info@MartiTechnik.ch
www.MartiTechnik.ch

Erstellt	am	15.06.2012	von	kurthma
Geändert	am	03.07.2012	von	kurthma
Geprüft	am		von	
Revidiert	am		von	

Bandanlage Ampass

Einspeisung vor Hauptschalter

Anlage	= MCC2
Ort	+ SCHRAENKE
Zeichnungsnummer	12046-01
Seite Nr.	**102**

Diese Unterlagen sind geistiges Eigentum der Firma Marti Technik AG. Sie dürfen ohne unsere ausdrückliche Zustimmung weder vervielfältigt, noch an Dritte weitergegeben werden. Alle Rechte vorbehalten.

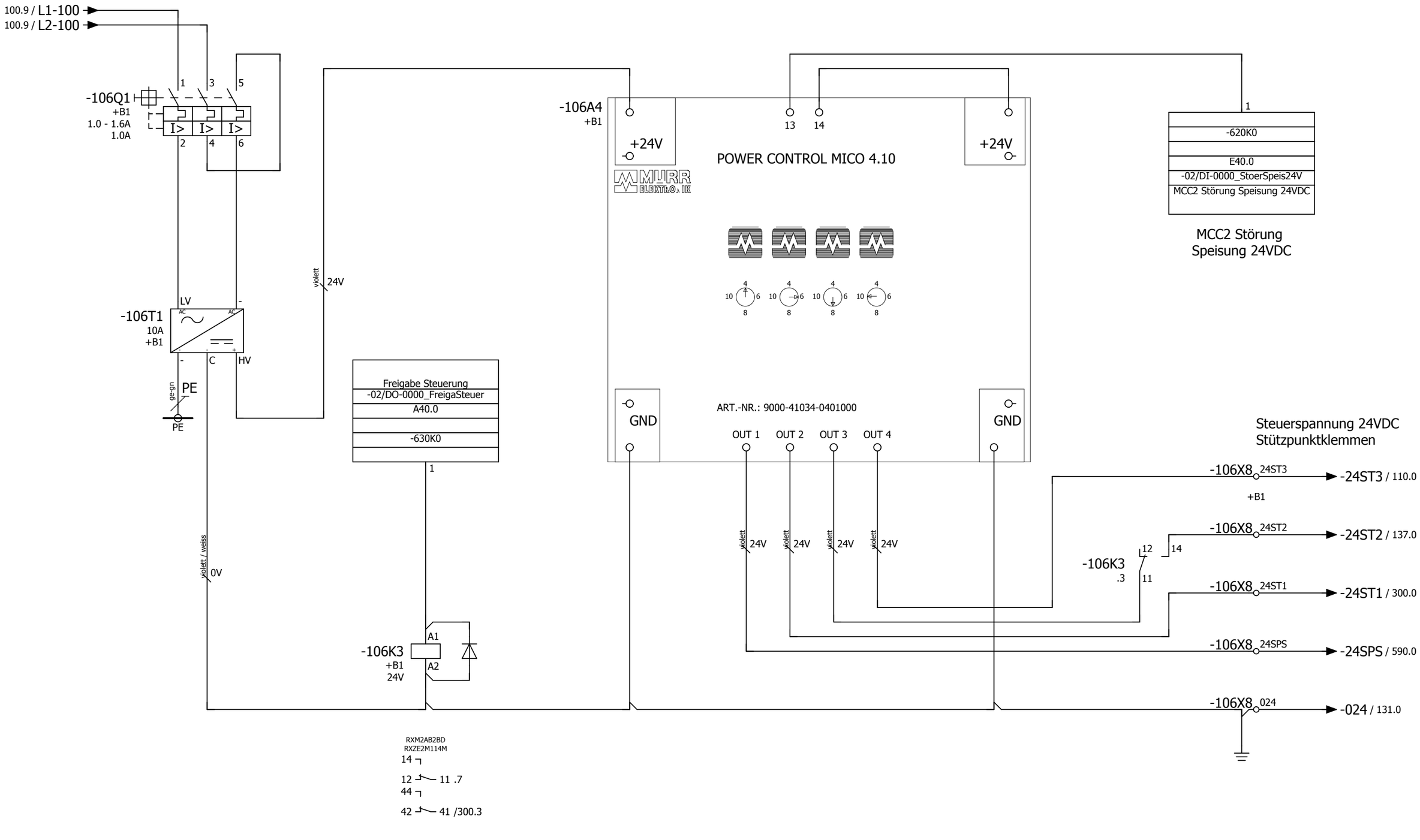

102

110

Marti Technik AG
Lochackerweg 2
CH-3302 Moosseedorf
Phone: +41 (31) 858 33 88
Fax: +41 (31) 858 33 89
E-Mail: Info@MartiTechnik.ch
www.MartiTechnik.ch

Erstellt	am 15.06.2012	von kurthma	Bandanlage Ampass	Einspeisung 24VDC Steuerung
Geändert	am 03.07.2012	von kurthma		
Geprüft	am	von		
Revidiert	am	von		

Anlage	= MCC2
Ort	+ SCHRAENKE
Zeichnungsnummer	12046-01
Seite Nr.	**106**

Diese Unterlagen sind geistiges Eigentum der Firma Marti Technik AG. Sie dürfen ohne unsere ausdrückliche Zustimmung weder vervielfältigt, noch an Dritte weitergegeben werden. Alle Rechte vorbehalten.

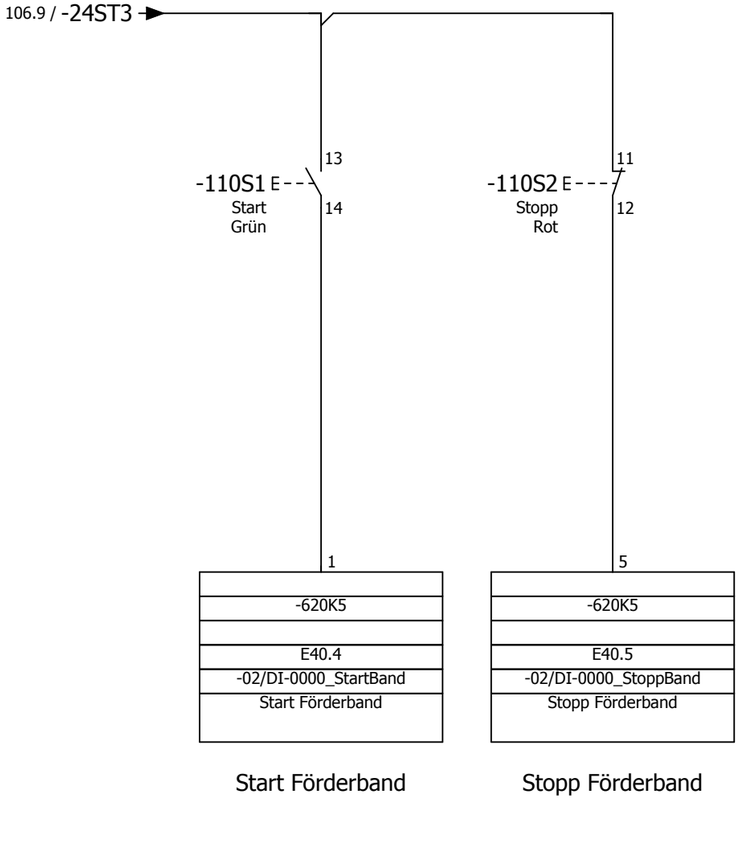

Marti Technik AG
Lochackerweg 2
CH-3302 Moosseedorf
Phone: +41 (31) 858 33 88
Fax: +41 (31) 858 33 89
E-Mail: Info@MartiTechnik.ch
www.MartiTechnik.ch

Erstellt	am	15.06.2012	von	kurthma
Geändert	am	27.06.2012	von	kurthma
Geprüft	am		von	
Revidiert	am		von	

Bandanlage Ampass

Bedienung auf dem Schaltschrank

Anlage	= MCC2
Ort	+ SCHRAENKE
Zeichnungsnummer	12046-01
Seite Nr.	**110**

Diese Unterlagen sind geistiges Eigentum der Firma Marti Technik AG. Sie dürfen ohne unsere ausdrückliche Zustimmung weder vervielfältigt, noch an Dritte weitergegeben werden. Alle Rechte vorbehalten.

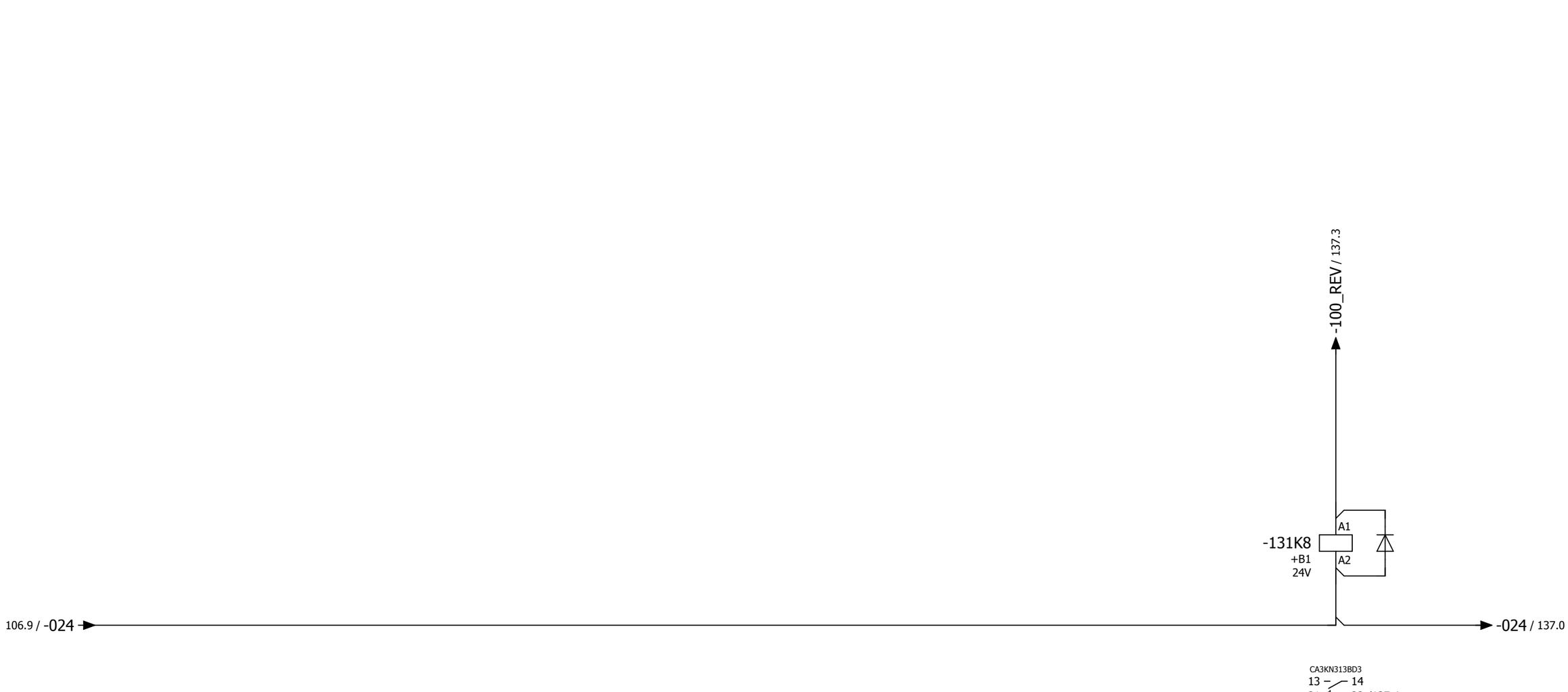

Revision
Motor 100-M001

Marti Technik AG
Lochackerweg 2
CH-3302 Moosseedorf
Phone: +41 (31) 858 33 88
Fax: +41 (31) 858 33 89
E-Mail: Info@MartiTechnik.ch
www.MartiTechnik.ch

Erstellt	am	15.06.2012	von	kurthma
Geändert	am	03.07.2012	von	kurthma
Geprüft	am		von	
Revidiert	am		von	

Bandanlage Ampass

Förderband 100
Steuerung M100-M001

Anlage	= MCC2
Ort	+ SCHRAENKE
Zeichnungsnummer	12046-01
Seite Nr.	**131**

Diese Unterlagen sind geistiges Eigentum der Firma Marti Technik AG. Sie dürfen ohne unsere ausdrückliche Zustimmung weder vervielfältigt, noch an Dritte weitergegeben werden. Alle Rechte vorbehalten.

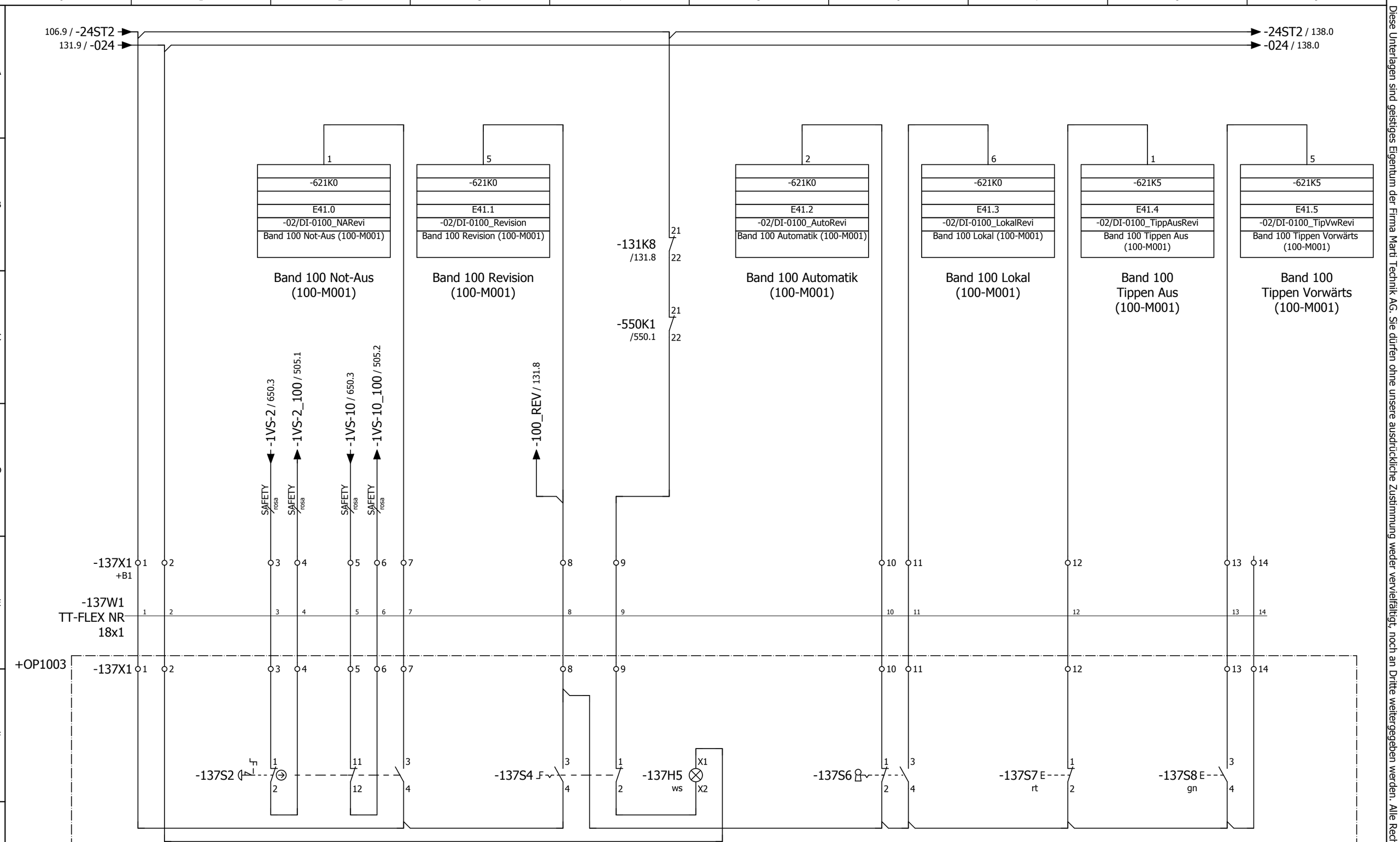

131

138

Diese Unterlagen sind geistiges Eigentum der Firma Marti Technik AG. Sie dürfen ohne unsere ausdrückliche Zustimmung weder vervielfältigt, noch an Dritte weitergegeben werden. Alle Rechte vorbehalten.

Marti Technik AG
Lochackerweg 2
CH-3302 Moosseedorf
Phone: +41 (31) 858 33 88
Fax: +41 (31) 858 33 89
E-Mail: Info@MartiTechnik.ch
www.MartiTechnik.ch

Erstellt	am	15.06.2012	von	kurthma
Geändert	am	03.07.2012	von	kurthma
Geprüft	am		von	
Revidiert	am		von	

Bandanlage Ampass

Förderband 100
Revisionsschalter 100-M001

Anlage	= MCC2
Ort	+ SCHRAENKE
Zeichnungsnummer	12046-01
Seite Nr.	**137**

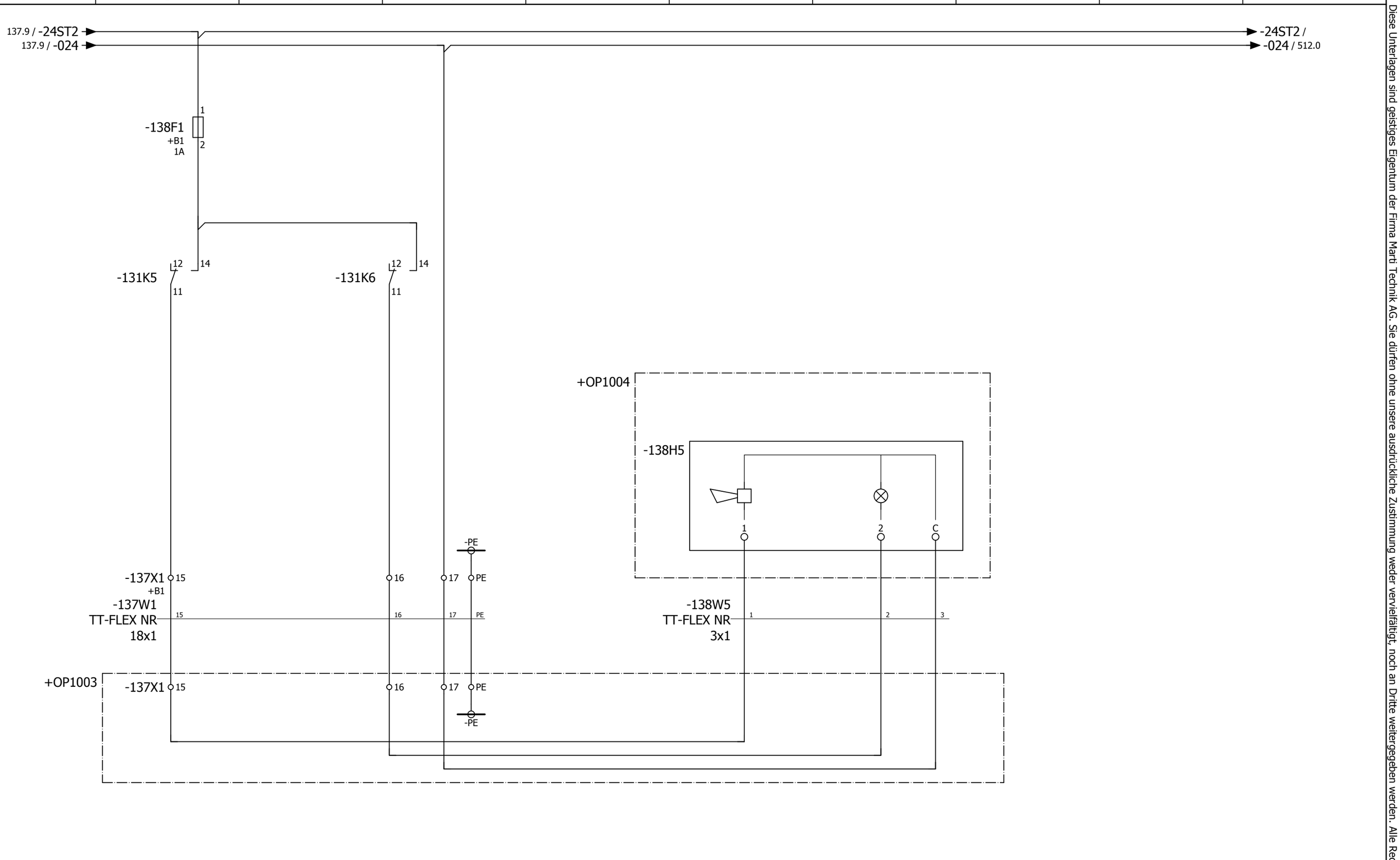

Marti Technik AG
Lochackerweg 2
CH-3302 Moosseedorf
Phone: +41 (31) 858 33 88
Fax: +41 (31) 858 33 89
E-Mail: Info@MartiTechnik.ch
www.MartiTechnik.ch

Erstellt	am	15.06.2012	von	kurthma
Geändert	am	03.07.2012	von	kurthma
Geprüft	am		von	
Revidiert	am		von	

Bandanlage Ampass

Förderband 100
Anlaufwarnung 100-M001

Anlage	= MCC2
Ort	+ SCHRAENKE
Zeichnungsnummer	12046-01
Seite Nr.	**138**

Diese Unterlagen sind geistiges Eigentum der Firma Marti Technik AG. Sie dürfen ohne unsere ausdrückliche Zustimmung weder vervielfältigt, noch an Dritte weitergegeben werden. Alle Rechte vorbehalten.

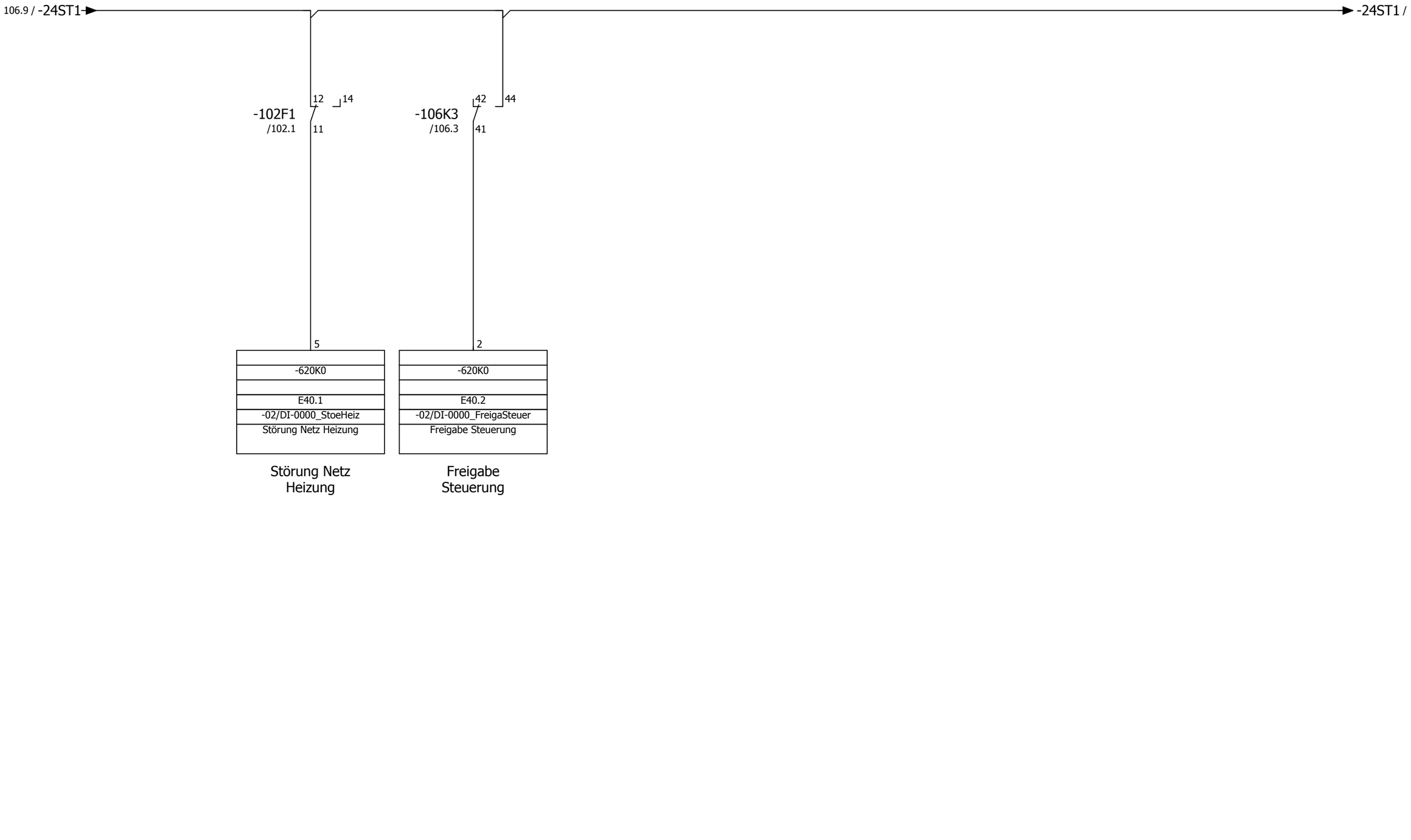

Marti Technik AG
Lochackerweg 2
CH-3302 Moosseedorf
Phone: +41 (31) 858 33 88
Fax: +41 (31) 858 33 89
E-Mail: Info@MartiTechnik.ch
www.MartiTechnik.ch

Erstellt	am	15.06.2012	von	kurthma
Geändert	am	27.06.2012	von	kurthma
Geprüft	am		von	
Revidiert	am		von	

Bandanlage Ampass

SPS I/O
Störungen

Anlage	= MCC2
Ort	+ SCHRAENKE
Zeichnungsnummer	12046-01
Seite Nr.	**300**

Diese Unterlagen sind geistiges Eigentum der Firma Marti Technik AG. Sie dürfen ohne unsere ausdrückliche Zustimmung weder vervielfältigt, noch an Dritte weitergegeben werden. Alle Rechte vorbehalten.

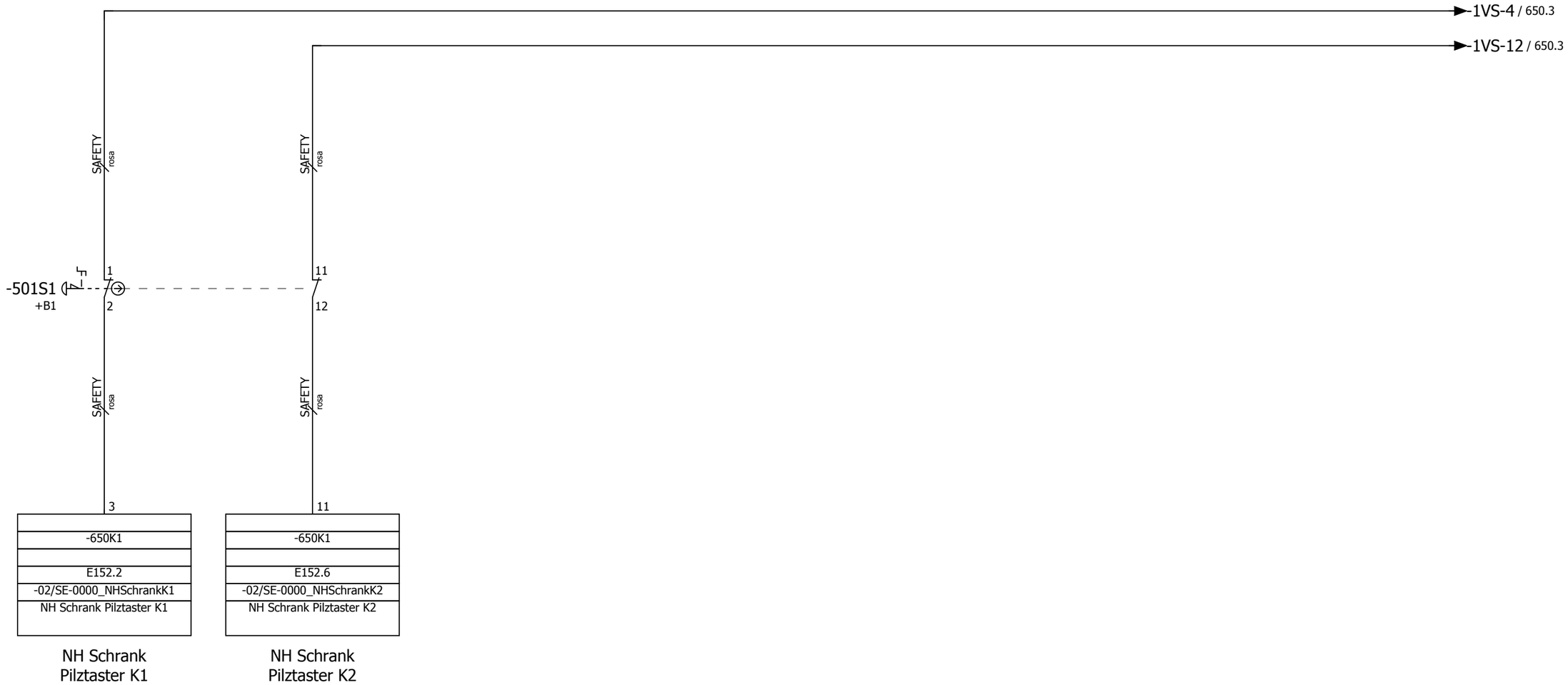

Marti Technik AG
Lochackerweg 2
CH-3302 Moosseedorf
Phone: +41 (31) 858 33 88
Fax: +41 (31) 858 33 89
E-Mail: Info@MartiTechnik.ch
www.MartiTechnik.ch

Erstellt	am	15.06.2012	von	kurthma
Geändert	am	03.07.2012	von	kurthma
Geprüft	am		von	
Revidiert	am		von	

Bandanlage Ampass

SAFE Inputs
Not-Aus Taster

Anlage	= MCC2
Ort	+ SCHRAENKE
Zeichnungsnummer	12046-01
Seite Nr.	**501**

Diese Unterlagen sind geistiges Eigentum der Firma Marti Technik AG. Sie dürfen ohne unsere ausdrückliche Zustimmung weder vervielfältigt, noch an Dritte weitergegeben werden. Alle Rechte vorbehalten.

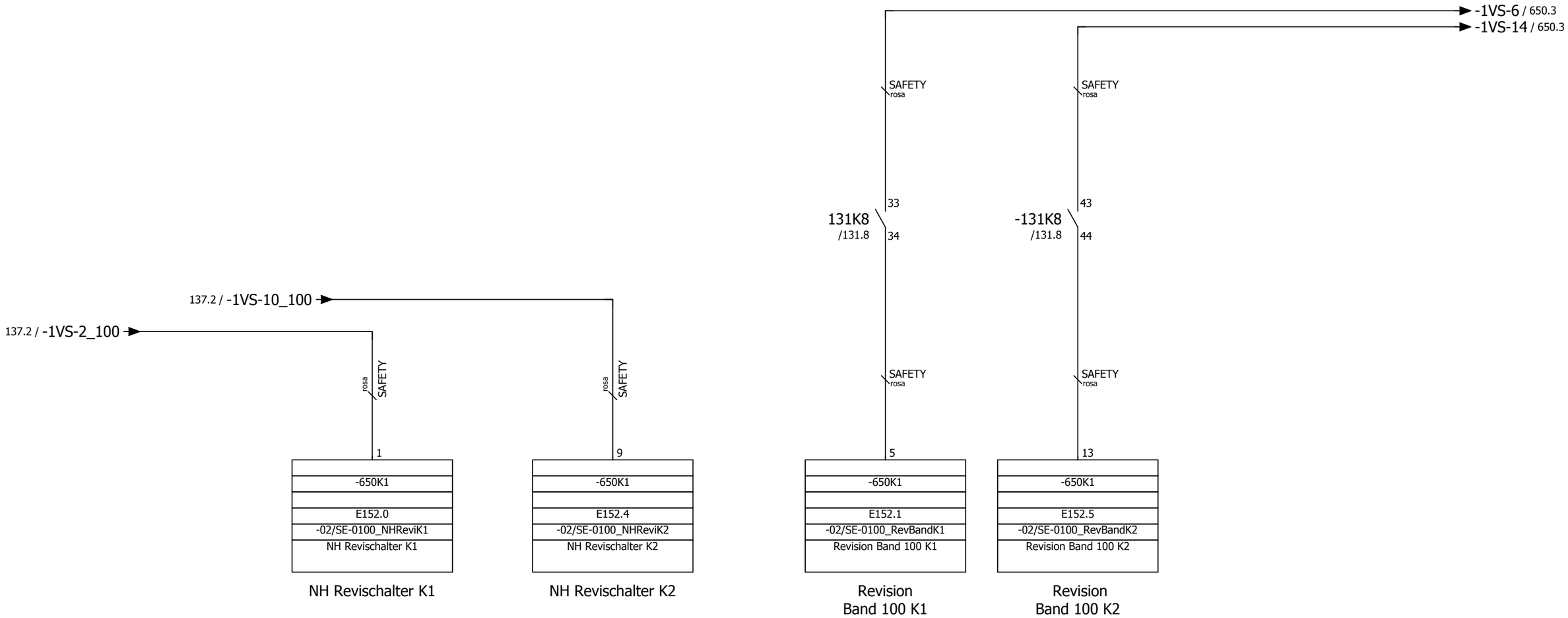

501

511

Marti Technik AG
Lochackerweg 2
CH-3302 Moosseedorf
Phone: +41 (31) 858 33 88
Fax: +41 (31) 858 33 89
E-Mail: Info@MartiTechnik.ch
www.MartiTechnik.ch

Erstellt	am	15.06.2012	von	kurthma
Geändert	am	27.06.2012	von	kurthma
Geprüft	am		von	
Revidiert	am		von	

Bandanlage Ampass

SAFE Inputs
NH Revisionsschalter K1 & K2
Revision Band 100

Anlage	= MCC2
Ort	+ SCHRAENKE
Zeichnungsnummer	12046-01
Seite Nr.	**505**

Diese Unterlagen sind geistiges Eigentum der Firma Marti Technik AG. Sie dürfen ohne unsere ausdrückliche Zustimmung weder vervielfältigt, noch an Dritte weitergegeben werden. Alle Rechte vorbehalten.

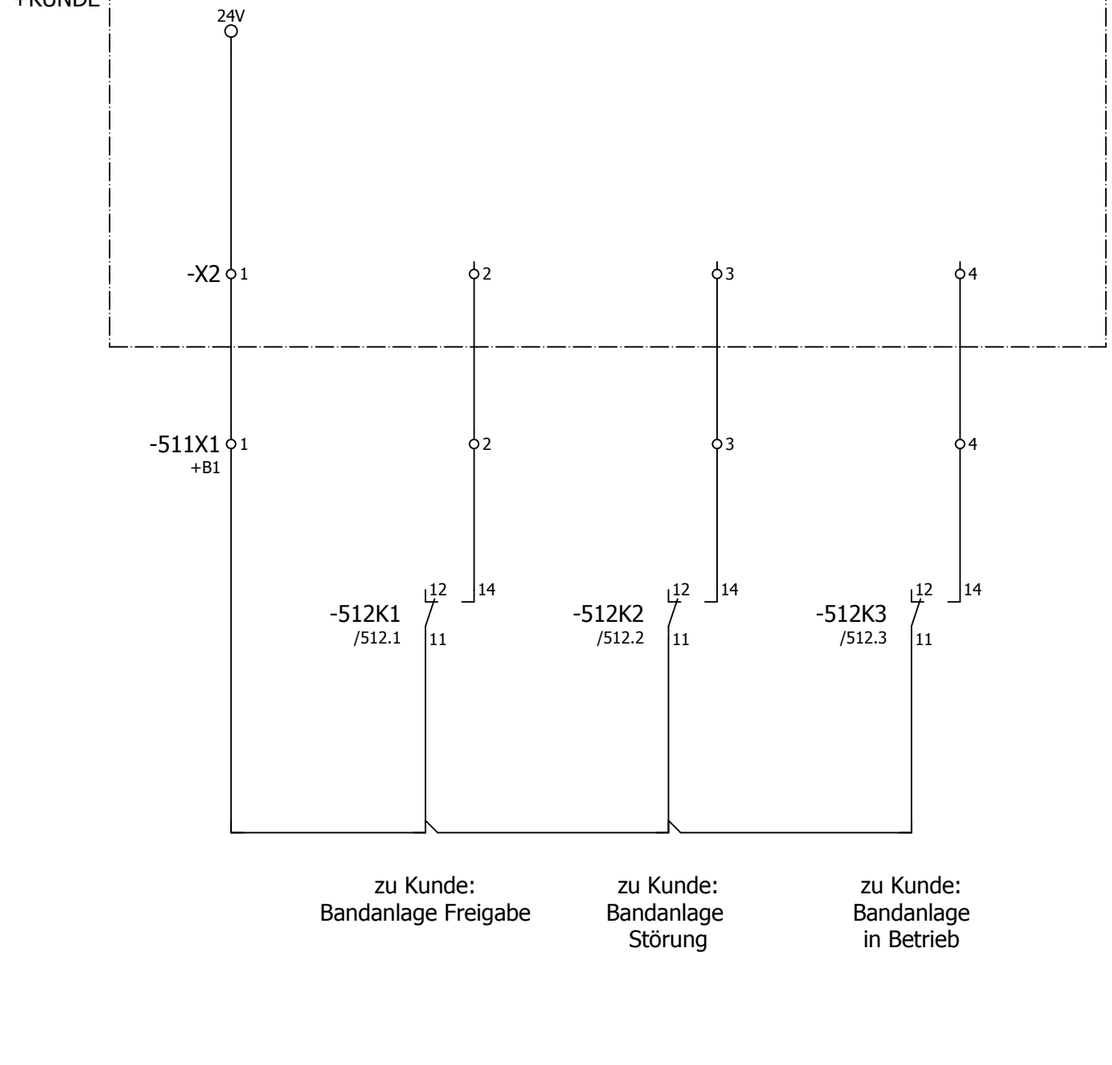

Marti Technik AG
Lochackerweg 2
CH-3302 Moosseedorf
Phone: +41 (31) 858 33 88
Fax: +41 (31) 858 33 89
E-Mail: Info@MartiTechnik.ch
www.MartiTechnik.ch

Erstellt	am	15.06.2012	von	kurthma
Geändert	am	03.07.2012	von	kurthma
Geprüft	am		von	
Revidiert	am		von	

Bandanlage Ampass

Interface
Signale an Kunde

Anlage	= MCC2
Ort	+ SCHRAENKE
Zeichnungsnummer	12046-01
Seite Nr.	**511**

Diese Unterlagen sind geistiges Eigentum der Firma Marti Technik AG. Sie dürfen ohne unsere ausdrückliche Zustimmung weder vervielfältigt, noch an Dritte weitergegeben werden. Alle Rechte vorbehalten.

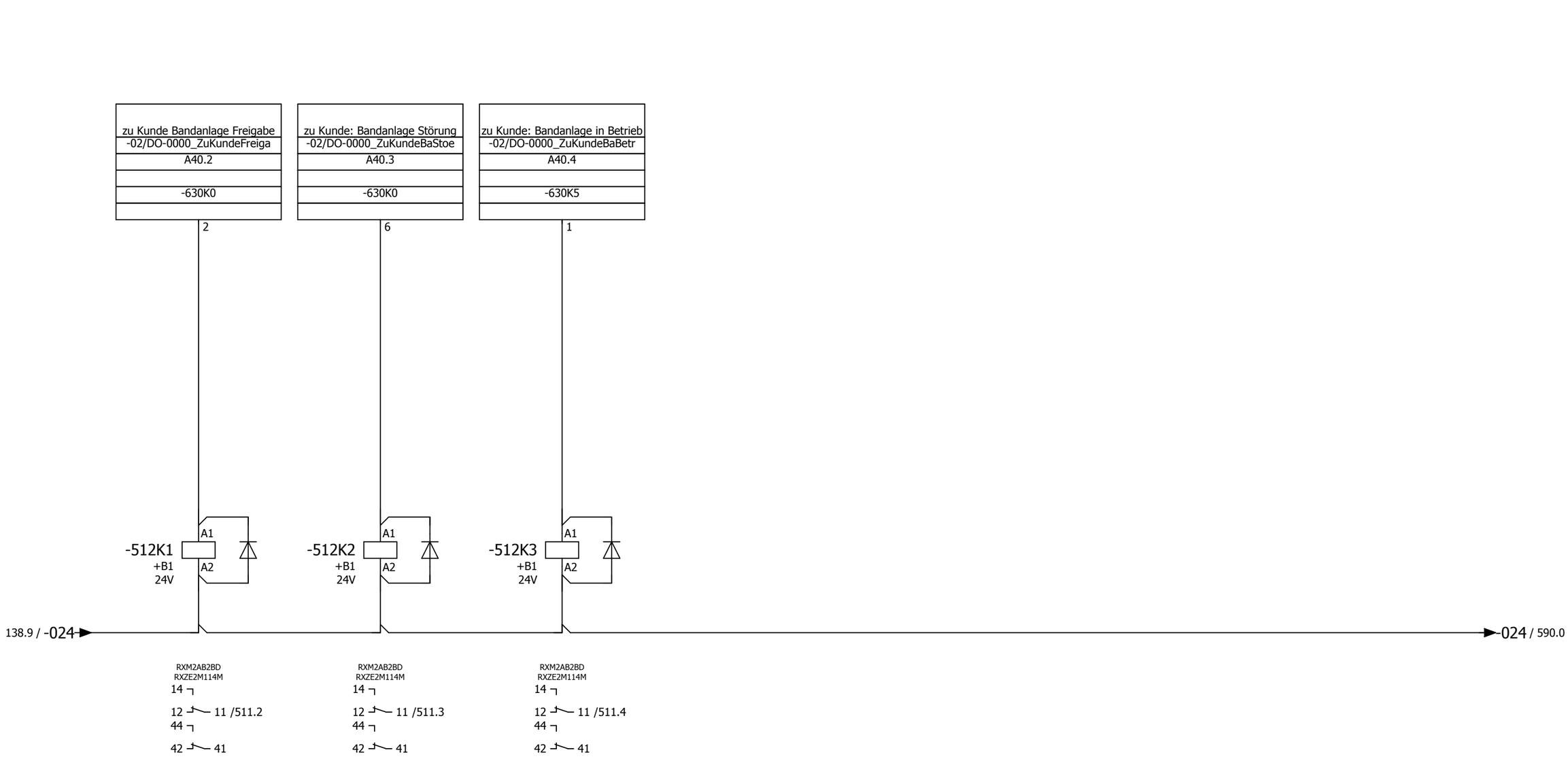

511

550

Marti Technik AG
Lochackerweg 2
CH-3302 Moosseedorf
Phone: +41 (31) 858 33 88
Fax: +41 (31) 858 33 89
E-Mail: Info@MartiTechnik.ch
www.MartiTechnik.ch

Erstellt	am	15.06.2012	von	kurthma
Geändert	am	03.07.2012	von	kurthma
Geprüft	am		von	
Revidiert	am		von	

Bandanlage Ampass

Interface
Signale an Kunde

Anlage	= MCC2
Ort	+ SCHRAENKE
Zeichnungsnummer	12046-01
Seite Nr.	**512**

Diese Unterlagen sind geistiges Eigentum der Firma Marti Technik AG. Sie dürfen ohne unsere ausdrückliche Zustimmung weder vervielfältigt, noch an Dritte weitergegeben werden. Alle Rechte vorbehalten.

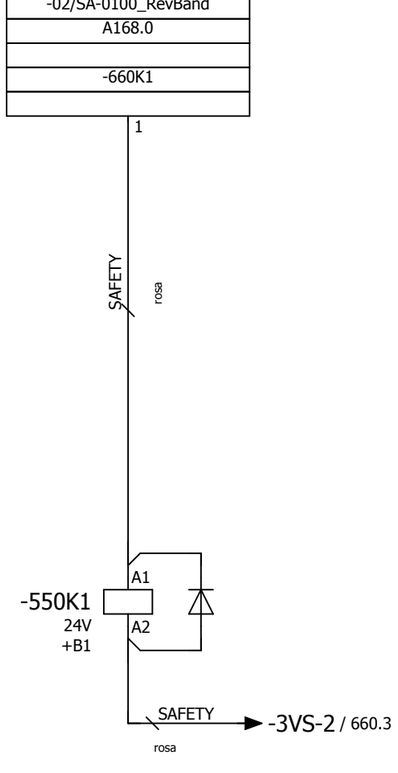

Revision
Band 100

512

590

Marti Technik AG
Lochackerweg 2
CH-3302 Moosseedorf
Phone: +41 (31) 858 33 88
Fax: +41 (31) 858 33 89
E-Mail: Info@MartiTechnik.ch
www.MartiTechnik.ch

Erstellt	am 15.06.2012	von kurthma	Bandanlage Ampass	SAFE Outputs Not-Aus Kreise
Geändert	am 03.07.2012	von kurthma		
Geprüft	am	von		
Revidiert	am	von		

Anlage	= MCC2
Ort	+ SCHRAENKE
Zeichnungsnummer	12046-01
Seite Nr.	**550**

Diese Unterlagen sind geistiges Eigentum der Firma Marti Technik AG. Sie dürfen ohne unsere ausdrückliche Zustimmung weder vervielfältigt, noch an Dritte weitergegeben werden. Alle Rechte vorbehalten.

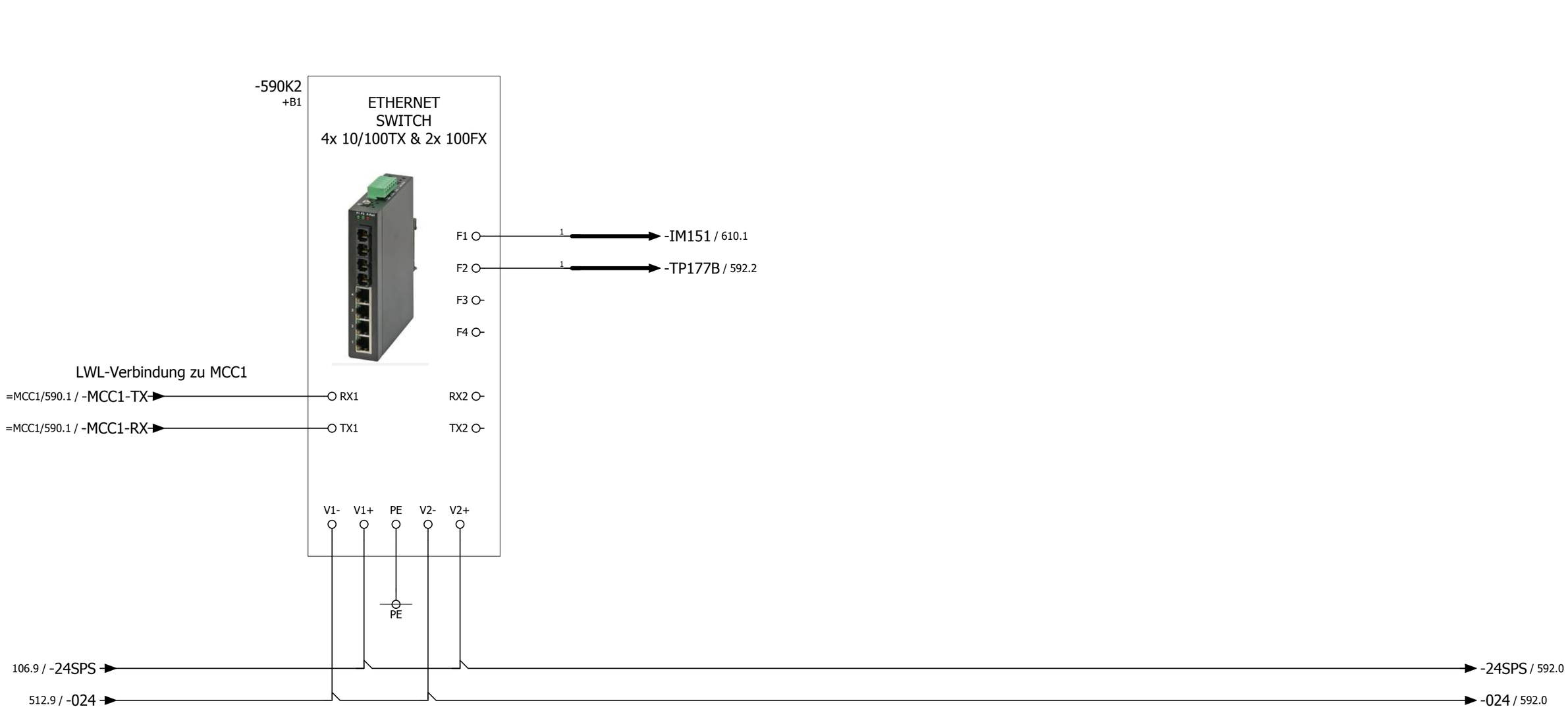

550

592

Marti Technik AG
Lochackerweg 2
CH-3302 Moosseedorf
Phone: +41 (31) 858 33 88
Fax: +41 (31) 858 33 89
E-Mail: Info@MartiTechnik.ch
www.MartiTechnik.ch

Erstellt	am	15.06.2012	von	kurthma
Geändert	am	03.07.2012	von	kurthma
Geprüft	am		von	
Revidiert	am		von	

Bandanlage Ampass

FU Kommunikation
Ethernet Switch

Anlage	= MCC2
Ort	+ SCHRAENKE
Zeichnungsnummer	12046-01
Seite Nr.	**590**

Diese Unterlagen sind geistiges Eigentum der Firma Marti Technik AG. Sie dürfen ohne unsere ausdrückliche Zustimmung weder vervielfältigt, noch an Dritte weitergegeben werden. Alle Rechte vorbehalten.

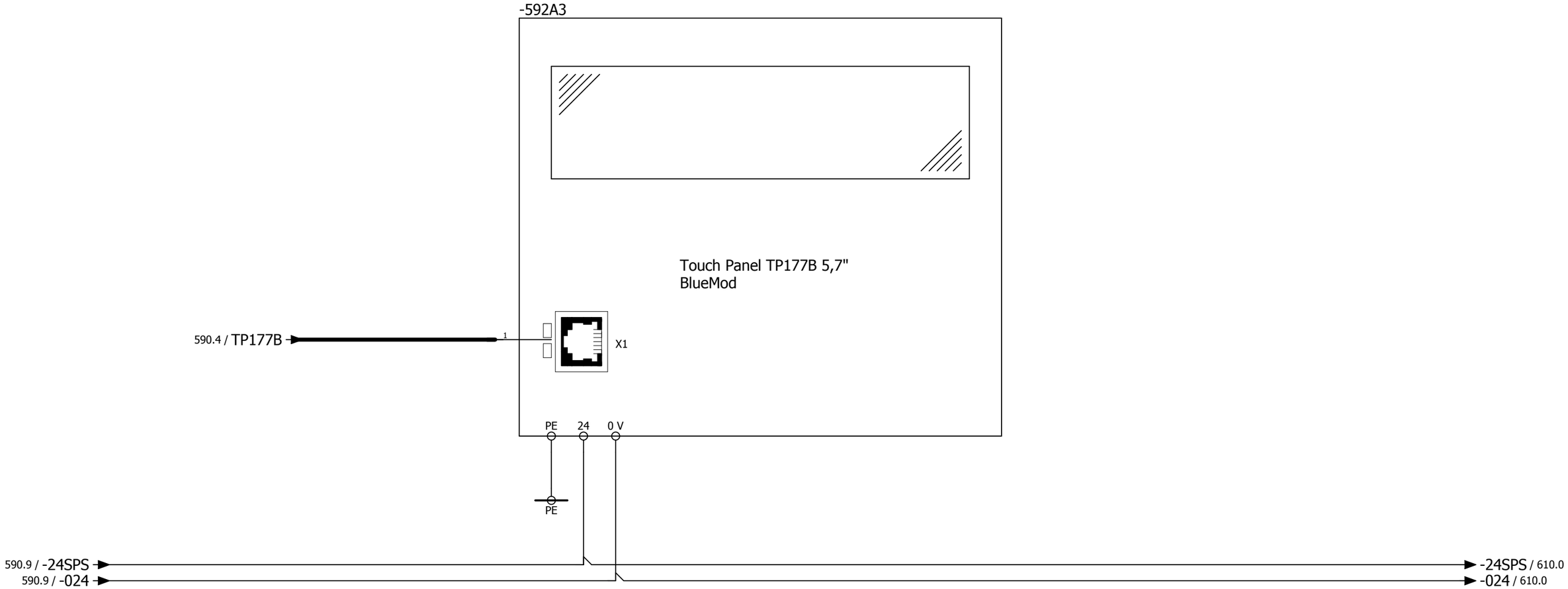

Touch-Panel
MCC 1

590

600

Marti Technik AG
Lochackerweg 2
CH-3302 Moosseedorf
Phone: +41 (31) 858 33 88
Fax: +41 (31) 858 33 89
E-Mail: Info@MartiTechnik.ch
www.MartiTechnik.ch

Erstellt	am	15.06.2012	von	kurthma
Geändert	am	27.06.2012	von	kurthma
Geprüft	am		von	
Revidiert	am		von	

Bandanlage Ampass

Touch Panel TP 177B

Anlage	= MCC2
Ort	+ SCHRAENKE
Zeichnungsnummer	12046-01
Seite Nr.	**592**

Diese Unterlagen sind geistiges Eigentum der Firma Marti Technik AG. Sie dürfen ohne unsere ausdrückliche Zustimmung weder vervielfältigt, noch an Dritte weitergegeben werden. Alle Rechte vorbehalten.

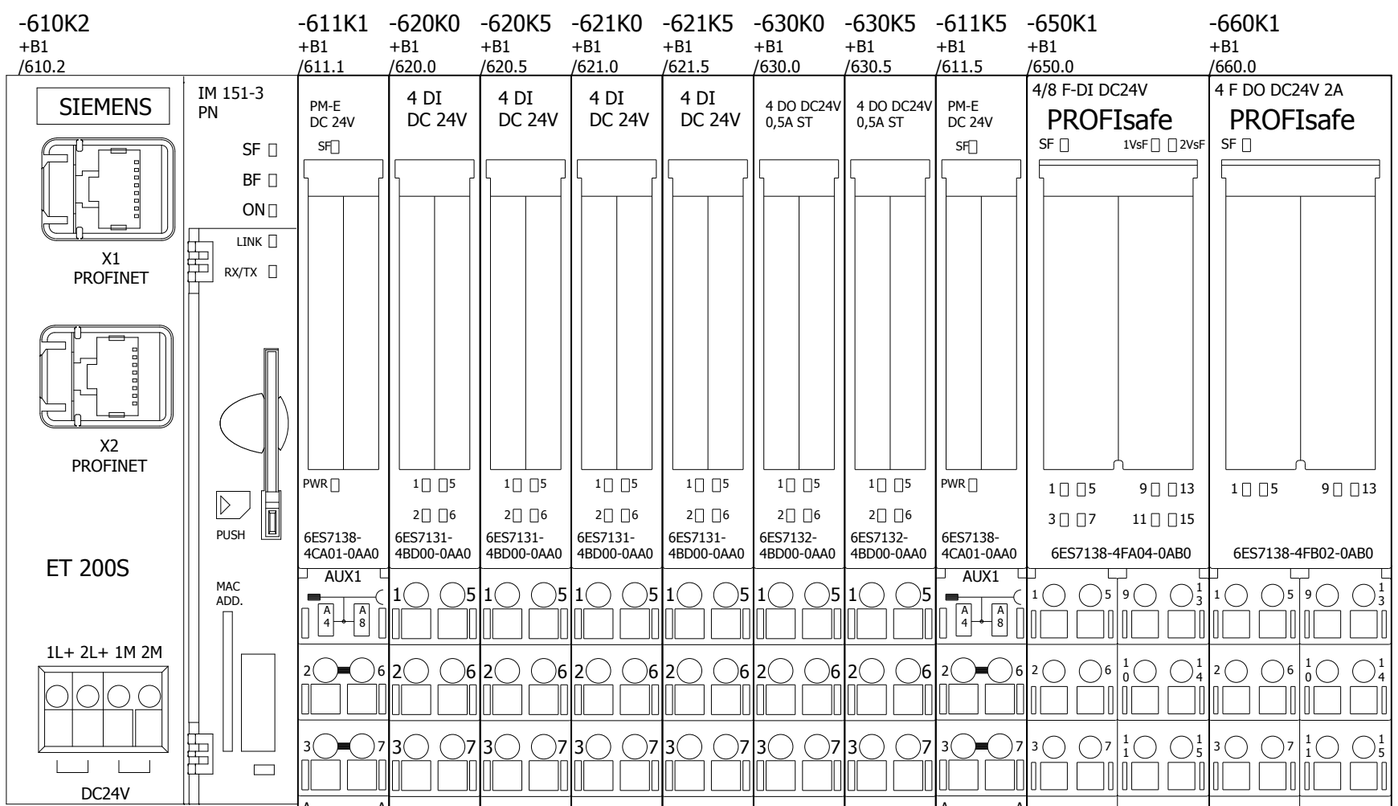

592

610

Marti Technik AG
Lochackerweg 2
CH-3302 Moosseedorf
Phone: +41 (31) 858 33 88
Fax: +41 (31) 858 33 89
E-Mail: Info@MartiTechnik.ch
www.MartiTechnik.ch

Erstellt	am	15.06.2012	von	kurthma
Geändert	am	27.06.2012	von	kurthma
Geprüft	am		von	
Revidiert	am		von	

Bandanlage Ampass

Rackaufbau IM-151 Busknoten

Anlage	= MCC2
Ort	+ SCHRAENKE
Zeichnungsnummer	12046-01
Seite Nr.	**600**

Diese Unterlagen sind geistiges Eigentum der Firma Marti Technik AG. Sie dürfen ohne unsere ausdrückliche Zustimmung weder vervielfältigt, noch an Dritte weitergegeben werden. Alle Rechte vorbehalten.

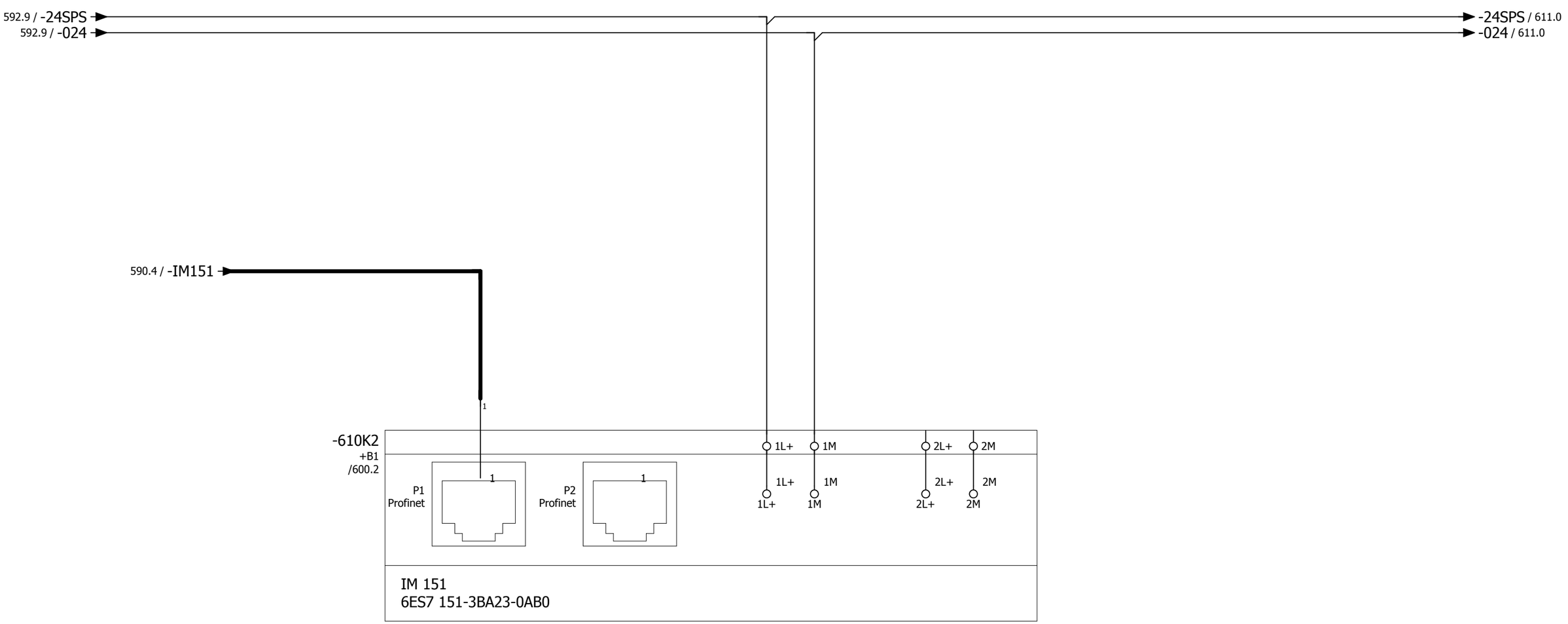

600

611

Marti Technik AG
Lochackerweg 2
CH-3302 Moosseedorf
Phone: +41 (31) 858 33 88
Fax: +41 (31) 858 33 89
E-Mail: Info@MartiTechnik.ch
www.MartiTechnik.ch

Erstellt	am	15.06.2012	von	kurthma
Geändert	am	02.07.2012	von	kurthma
Geprüft	am		von	
Revidiert	am		von	

Bandanlage Ampass

IM 151-3
Anschaltung

Anlage	= MCC2
Ort	+ SCHRAENKE
Zeichnungsnummer	12046-01
Seite Nr.	**610**

Diese Unterlagen sind geistiges Eigentum der Firma Marti Technik AG. Sie dürfen ohne unsere ausdrückliche Zustimmung weder vervielfältigt, noch an Dritte weitergegeben werden. Alle Rechte vorbehalten.

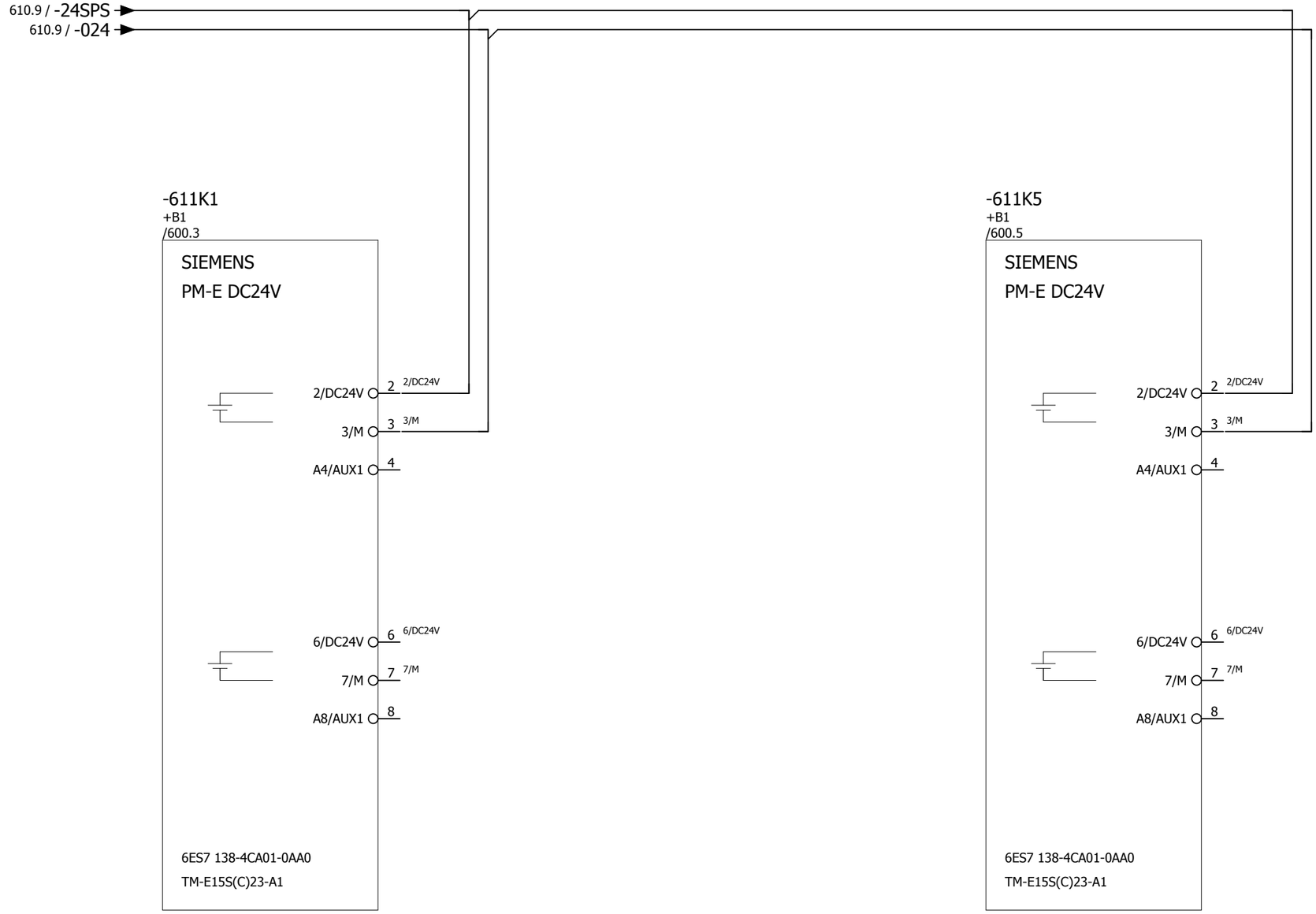

610

620

Marti Technik AG
Lochackerweg 2
CH-3302 Moosseedorf
Phone: +41 (31) 858 33 88
Fax: +41 (31) 858 33 89
E-Mail: Info@MartiTechnik.ch
www.MartiTechnik.ch

Erstellt	am	15.06.2012	von	kurthma
Geändert	am	27.06.2012	von	kurthma
Geprüft	am		von	
Revidiert	am		von	

Bandanlage Ampass

2x Powermodul PM-E

Anlage	= MCC2
Ort	+ SCHRAENKE
Zeichnungsnummer	12046-01
Seite Nr.	**611**

Diese Unterlagen sind geistiges Eigentum der Firma Marti Technik AG. Sie dürfen ohne unsere ausdrückliche Zustimmung weder vervielfältigt, noch an Dritte weitergegeben werden. Alle Rechte vorbehalten.

-620K0
+B1

ET200S SIEMENS
4 DI DC 24V

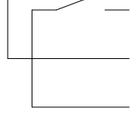

E40.0 1/IX.0/DI0	1	/106.8	-02/DI-0000_StoerSpeis24V	MCC2 Störung Speisung 24VDC
E40.2 2/IX.2/DI2	2	/300.3	-02/DI-0000_FreigaSteuer	Freigabe Steuerung
3/DC24V	3 DC24V			
4/DC24V	4 DC24V			

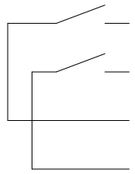

E40.1 5/IX.1/DI1	5	/300.2	-02/DI-0000_StoeHeiz	Störung Netz Heizung
E40.3 6/IX.3/DI3	6			
7/DC24V	7 DC24V			
8/DC24V	8 DC24V			

6ES7131-4BD00-0AA0
+ TM-E15C24-01

-620K5
+B1

ET200S SIEMENS
4 DI DC 24V

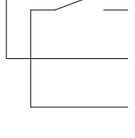

E40.4 1/IX.0/DI0	1	/110.1	-02/DI-0000_StartBand	Start Förderband
E40.6 2/IX.2/DI2	2			
3/DC24V	3 DC24V			
4/DC24V	4 DC24V			

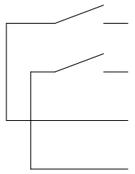

E40.5 5/IX.1/DI1	5	/110.2	-02/DI-0000_StoppBand	Stopp Förderband
E40.7 6/IX.3/DI3	6			
7/DC24V	7 DC24V			
8/DC24V	8 DC24V			

6ES7131-4BD00-0AA0
+ TM-E15C24-01

Marti Technik AG
Lochackerweg 2
CH-3302 Moosseedorf
Phone: +41 (31) 858 33 88
Fax: +41 (31) 858 33 89
E-Mail: Info@MartiTechnik.ch
www.MartiTechnik.ch

Erstellt	am	15.06.2012	von	kurthma
Geändert	am	02.07.2012	von	kurthma
Geprüft	am		von	
Revidiert	am		von	

Bandanlage Ampass

SPS Übersicht
digitale Eingangskarte E40.0 - E40.7

Anlage	= MCC2
Ort	+ SCHRAENKE
Zeichnungsnummer	12046-01
Seite Nr.	**620**

Diese Unterlagen sind geistiges Eigentum der Firma Marti Technik AG. Sie dürfen ohne unsere ausdrückliche Zustimmung weder vervielfältigt, noch an Dritte weitergegeben werden. Alle Rechte vorbehalten.

-621K0
+B1

ET200S SIEMENS
4 DI DC 24V

E41.0 1/IX.0/DI0	1	/137.2	-02/DI-0100_NARevi	Band 100 Not-Aus (100-M001)
E41.2 2/IX.2/DI2	2	/137.5	-02/DI-0100_AutoRevi	Band 100 Automatik (100-M001)
3/DC24V	3 DC24V			
4/DC24V	4 DC24V			
E41.1 5/IX.1/DI1	5	/137.3	-02/DI-0100_Revision	Band 100 Revision (100-M001)
E41.3 6/IX.3/DI3	6	/137.7	-02/DI-0100_LokalRevi	Band 100 Lokal (100-M001)
7/DC24V	7 DC24V			
8/DC24V	8 DC24V			

6ES7131-4BD00-0AA0
+ TM-E15C24-01

-621K5
+B1

ET200S SIEMENS
4 DI DC 24V

E41.4 1/IX.0/DI0	1	/137.8	-02/DI-0100_TippAusRevi	Band 100 Tippen Aus (100-M001)
E41.6 2/IX.2/DI2	2			
3/DC24V	3 DC24V			
4/DC24V	4 DC24V			
E41.5 5/IX.1/DI1	5	/137.9	-02/DI-0100_TipVwRevi	Band 100 Tippen Vorwärts (100-M001)
E41.7 6/IX.3/DI3	6			
7/DC24V	7 DC24V			
8/DC24V	8 DC24V			

6ES7131-4BD00-0AA0
+ TM-E15C24-01

Marti Technik AG
Lochackerweg 2
CH-3302 Moosseedorf
Phone: +41 (31) 858 33 88
Fax: +41 (31) 858 33 89
E-Mail: Info@MartiTechnik.ch
www.MartiTechnik.ch

Erstellt	am	15.06.2012	von	kurthma
Geändert	am	02.07.2012	von	kurthma
Geprüft	am		von	
Revidiert	am		von	

Bandanlage Ampass

SPS Übersicht
Digitale Eingangskarte E41.0 - E41.7

Anlage	= MCC2
Ort	+ SCHRAENKE
Zeichnungsnummer	12046-01
Seite Nr.	**621**

Diese Unterlagen sind geistiges Eigentum der Firma Marti Technik AG. Sie dürfen ohne unsere ausdrückliche Zustimmung weder vervielfältigt, noch an Dritte weitergegeben werden. Alle Rechte vorbehalten.

-630K0
+B1

ET200S SIEMENS
4 DO DC24V 0,5A ST

A40.0 1/QX.0/DO0	1	/106.3	-02/DO-0000_FreigaSteuer	Freigabe Steuerung
A40.2 2/QX.2/DO2	2	/512.1	-02/DO-0000_ZuKundeFreiga	zu Kunde Bandanlage Freigabe
3/M	3 M			
4/M	4 M			
A40.1 5/QX.1/DO1	5			
A40.3 6/QX.3/DO3	6	/512.2	-02/DO-0000_ZuKundeBaStoe	zu Kunde: Bandanlage Störung
7/M	7 M			
8/M	8 M			

6ES7132-4BD00-0AA0
+ TM-E15C24-01

-630K5
+B1

ET200S SIEMENS
4 DO DC24V 0,5A ST

A40.4 1/QX.0/DO0	1	/512.3	-02/DO-0000_ZuKundeBaBetr	zu Kunde: Bandanlage in Betrieb
A40.6 2/QX.2/DO2	2			
3/M	3 M			
4/M	4 M			
A40.5 5/QX.1/DO1	5			
A40.7 6/QX.3/DO3	6			
7/M	7 M			
8/M	8 M			

6ES7132-4BD00-0AA0
+ TM-E15C24-01

Marti Technik AG
Lochackerweg 2
CH-3302 Moosseedorf
Phone: +41 (31) 858 33 88
Fax: +41 (31) 858 33 89
E-Mail: Info@MartiTechnik.ch
www.MartiTechnik.ch

Erstellt	am	15.06.2012	von	kurthma
Geändert	am	02.07.2012	von	kurthma
Geprüft	am		von	
Revidiert	am		von	

Bandanlage Ampass

SPS Übersicht
digitale Ausgangskarte A40.0 - A41.7

Anlage	= MCC2
Ort	+ SCHRAENKE
Zeichnungsnummer	12046-01
Seite Nr.	**630**

Diese Unterlagen sind geistiges Eigentum der Firma Marti Technik AG. Sie dürfen ohne unsere ausdrückliche Zustimmung weder vervielfältigt, noch an Dritte weitergegeben werden. Alle Rechte vorbehalten.

-650K1
+B1

SIEMENS
PROFIsafe
4/8 F-DI DC24V

E152.0 / 2/VS1	1 / 2	/505.2	-02/SE-0100_NHReviK1	NH Revischalter K1	-1VS-2 / 137.2
E152.2 / 4/VS1	3 / 4	/501.1	-02/SE-0000_NHSchrankK1	NH Schrank Pilztaster K1	-1VS-4 / 501.9
E152.1 / 6/VS1	5 / 6	/505.5	-02/SE-0100_RevBandK1	Revision Band 100 K1	-1VS-6 / 505.9
E152.3 / 8/VS1	7 / 8				-1VS-8 /
E152.4 / 10/VS2	9 / 10	/505.4	-02/SE-0100_NHReviK2	NH Revischalter K2	-1VS-10 / 137.2
E152.6 / 12/VS2	11 / 12	/501.2	-02/SE-0000_NHSchrankK2	NH Schrank Pilztaster K2	-1VS-12 / 501.9
E152.5 / 14/VS2	13 / 14	/505.6	-02/SE-0100_RevBandK2	Revision Band 100 K2	-1VS-14 / 505.9
E152.7 / 16/VS2	15 / 16				-1VS-16 /

SAFETY rosa

6ES7 138-4FA04-0AB0
TM-E30S(C)44-01

630 660

Diese Unterlagen sind geistiges Eigentum der Firma Marti Technik AG. Sie dürfen ohne unsere ausdrückliche Zustimmung weder vervielfältigt, noch an Dritte weitergegeben werden. Alle Rechte vorbehalten.

Marti Technik AG
Lochackerweg 2
CH-3302 Moosseedorf
Phone: +41 (31) 858 33 88
Fax: +41 (31) 858 33 89
E-Mail: Info@MartiTechnik.ch
www.MartiTechnik.ch

Erstellt	am 15.06.2012	von kurthma	Bandanlage Ampass	SPS Übersicht Safety digitale Eingänge E128.0 - E136.7
Geändert	am 27.06.2012	von kurthma		
Geprüft	am	von		
Revidiert	am	von		

Anlage	= MCC2
Ort	+ SCHRAENKE
Zeichnungsnummer	12046-01
Seite Nr.	650

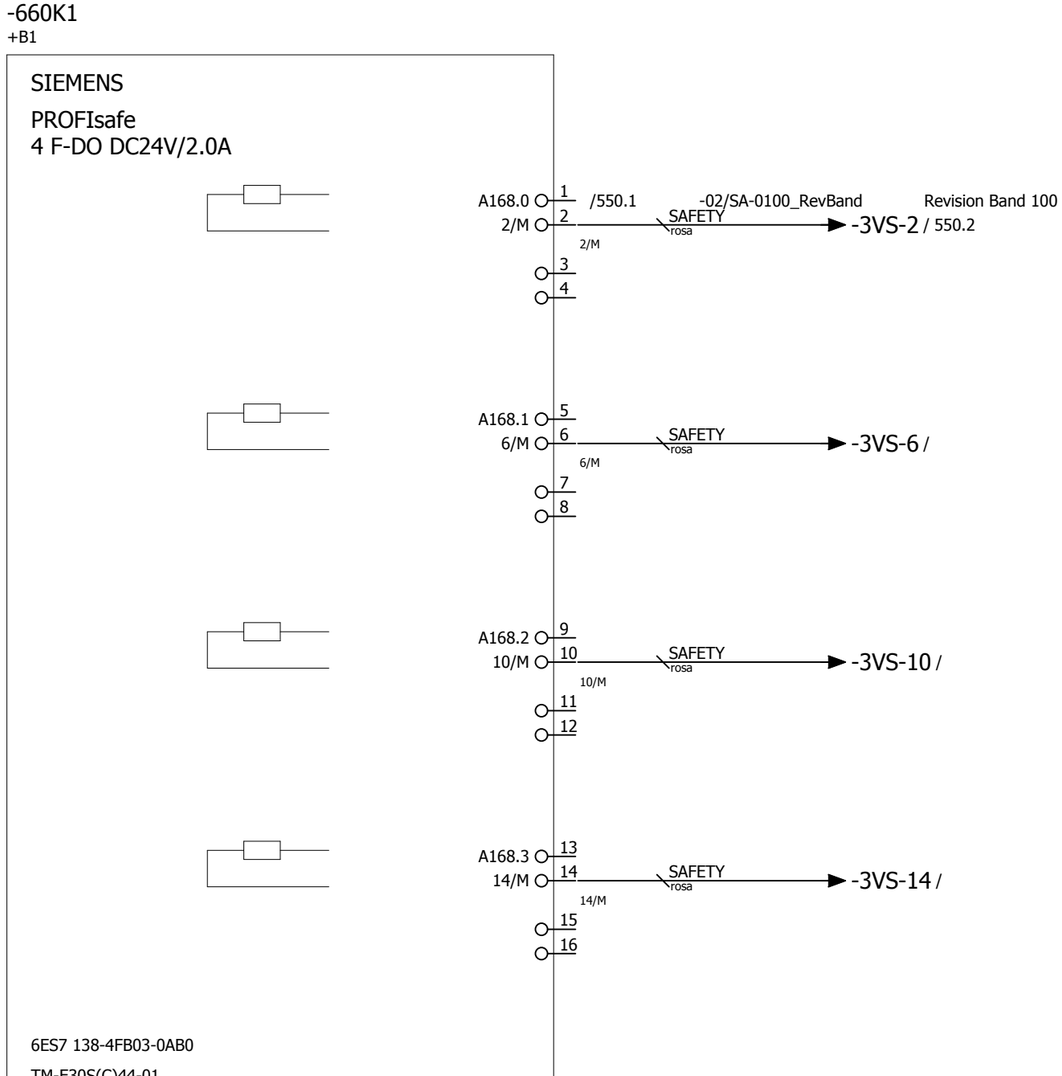

650

1000

Marti Technik AG
Lochackerweg 2
CH-3302 Moosseedorf
Phone: +41 (31) 858 33 88
Fax: +41 (31) 858 33 89
E-Mail: Info@MartiTechnik.ch
www.MartiTechnik.ch

Erstellt	am	15.06.2012	von	kurthma
Geändert	am	27.06.2012	von	kurthma
Geprüft	am		von	
Revidiert	am		von	

Bandanlage Ampass

SPS Übersicht Safety
Digitale Ausgänge A224.0 - A224.3

Anlage	= MCC2
Ort	+ SCHRAENKE
Zeichnungsnummer	12046-01
Seite Nr.	**660**

Diese Unterlagen sind geistiges Eigentum der Firma Marti Technik AG. Sie dürfen ohne unsere ausdrückliche Zustimmung weder vervielfältigt, noch an Dritte weitergegeben werden. Alle Rechte vorbehalten.

Artikelstückliste

0_MARTI TECHNIK_STUECKLISTE

Betriebsmittelkennzeichen	Menge	Bezeichnung	Typnummer	Hersteller	Artikelnummer
=MCC2+SCHRAENKE-106A4	1	Überstromschutzeinrichtung für	MICO 4.10	MURR	MURR.9000-41034-0401000
=MCC2+SCHRAENKE-592A3	1	Touch Panel TP177B	6AV6 642-0BC01-1AX1	SIEMENS	SIE.6AV6 642-0BC01-1AX1
=MCC2+SCHRAENKE-102E1	1	Isolierte Heizung, 100W, 110 - 250VAC	NSYCR100WU2C	ELCASE	SCHNEI.NSYCR100WU2C
=MCC2+SCHRAENKE-100F1	1	Leitungsschutzschalter 3p 16A C	25000	TEL	MG.C60H 3P 16A C
=MCC2+SCHRAENKE-100F3	1	Leitungsschutzschalter 2p 16A C	24987	TEL	MG.C60H 2P 16A C
=MCC2+SCHRAENKE-102F1	1	Leitungsschutzschalter 2p 6A C	24985	TEL	MG.C60H 2P 6A C
=MCC2+SCHRAENKE-102F1	1	Hilfskontakt OF (ÖS)	C60 HK LS	TEL	MG.C60 HK LS
=MCC2+SCHRAENKE-102F7	1	FI-/LS-Schalter 1LN 13A C 30mA	DPN-N VIGI 13A 30MA C 6KA	TEL	MG.DPN-VIGI 13A C
=MCC2+SCHRAENKE-138F1	1	Sicherungs-Reihenklemme, Anschlussart: Schraubanschluss	UT 4-HESI (5x20)	PHOENIX	PHO.UT 4-HESI (5x20)
=MCC2+SCHRAENKE-138F1	1	Sicherung 5x20mm, Flink, 1A	270031	DIS	DIS.270031
=MCC2+SCHRAENKE-106K3	1	Steckrelais 2W + LED	RXM2AB2BD	TEL	TEL.RXM2AB2BD
=MCC2+SCHRAENKE-106K3	1	Sockel 14p	RXZE2M114M	TEL	TEL.RXM SOCKEL
=MCC2+SCHRAENKE-106K3	1	Dioden Schutzmodul	RXM040W	TEL	TEL.RXM DIODE
=MCC2+SCHRAENKE-106K3	1	Steckschild passend zu Sockel	RXZ L420	TEL	TEL.RXZ L420
=MCC2+SCHRAENKE-131K8	1	Hilfsschütz 24VDC	CA3KN313BD3	TEL	TEL.CA3KN313BD3
=MCC2+SCHRAENKE-512K1	1	Steckrelais 2W + LED	RXM2AB2BD	TEL	TEL.RXM2AB2BD
=MCC2+SCHRAENKE-512K1	1	Sockel 14p	RXZE2M114M	TEL	TEL.RXM SOCKEL
=MCC2+SCHRAENKE-512K1	1	Dioden Schutzmodul	RXM040W	TEL	TEL.RXM DIODE
=MCC2+SCHRAENKE-512K1	1	Steckschild passend zu Sockel	RXZ L420	TEL	TEL.RXZ L420
=MCC2+SCHRAENKE-512K2	1	Steckrelais 2W + LED	RXM2AB2BD	TEL	TEL.RXM2AB2BD
=MCC2+SCHRAENKE-512K2	1	Sockel 14p	RXZE2M114M	TEL	TEL.RXM SOCKEL
=MCC2+SCHRAENKE-512K2	1	Dioden Schutzmodul	RXM040W	TEL	TEL.RXM DIODE
=MCC2+SCHRAENKE-512K2	1	Steckschild passend zu Sockel	RXZ L420	TEL	TEL.RXZ L420
=MCC2+SCHRAENKE-512K3	1	Steckrelais 2W + LED	RXM2AB2BD	TEL	TEL.RXM2AB2BD
=MCC2+SCHRAENKE-512K3	1	Sockel 14p	RXZE2M114M	TEL	TEL.RXM SOCKEL
=MCC2+SCHRAENKE-512K3	1	Dioden Schutzmodul	RXM040W	TEL	TEL.RXM DIODE
=MCC2+SCHRAENKE-512K3	1	Steckschild passend zu Sockel	RXZ L420	TEL	TEL.RXZ L420
=MCC2+SCHRAENKE-550K1	1	Hilfsschütz 24VDC	CA3KN313BD3	TEL	TEL.CA3KN313BD3
=MCC2+SCHRAENKE-590K2	1	Industrial Ethernet Switch	DrogonLine	EKS	26470252
=MCC2+SCHRAENKE-610K2	1	SIMATIC DP, INTERFACEMODUL IM151-3PN	6ES7 151-3BA23-0AB0	SIEMENS	SIE.6ES7 151-3BA23-0AB0
=MCC2+SCHRAENKE-610K2	1	SIMATIC S7, MICRO MEMORY CARD	6ES7 953-8LF20-0AA0	SIEMENS	SIE.6ES7 953-8LF20-0AA0
=MCC2+SCHRAENKE-611K1	1	SIMATIC DP, POWERMODUL PM-E DC	6ES7 138-4CA01-0AA0	SIEMENS	SIE.6ES7 138-4CA01-0AA0
=MCC2+SCHRAENKE-611K1	1	SIMATIC DP, TERMINALMODUL TM-P15C23-A1	6ES71934CC300AA0	SIEMENS	SIE.6ES7 193-4CC30-0AA0
=MCC2+SCHRAENKE-611K5	1	SIMATIC DP, POWERMODUL PM-E DC	6ES7 138-4CA01-0AA0	SIEMENS	SIE.6ES7 138-4CA01-0AA0
=MCC2+SCHRAENKE-611K5	1	SIMATIC DP, TERMINALMODUL TM-P15C23-A1	6ES71934CC300AA0	SIEMENS	SIE.6ES7 193-4CC30-0AA0
=MCC2+SCHRAENKE-620K0	1	SIMATIC DP, ELEKTRONIKMODUL 4DI	6ES7 131-4BD00-0AA0	SIEMENS	SIE.6ES7 131-4BD00-0AA0
=MCC2+SCHRAENKE-620K5	1	SIMATIC DP, ELEKTRONIKMODUL 4DI	6ES7 131-4BD00-0AA0	SIEMENS	SIE.6ES7 131-4BD00-0AA0
=MCC2+SCHRAENKE-621K0	1	SIMATIC DP, ELEKTRONIKMODUL 4DI	6ES7 131-4BD00-0AA0	SIEMENS	SIE.6ES7 131-4BD00-0AA0
=MCC2+SCHRAENKE-621K5	1	SIMATIC DP, ELEKTRONIKMODUL 4DI	6ES7 131-4BD00-0AA0	SIEMENS	SIE.6ES7 131-4BD00-0AA0
=MCC2+SCHRAENKE-630K0	1	SIMATIC DP, ELEKTRONIKMODUL	6ES7 1324BD000AA0	SIEMENS	SIE.6ES7 132-4BD00-0AA0
=MCC2+SCHRAENKE-630K5	1	SIMATIC DP, ELEKTRONIKMODUL	6ES7 1324BD000AA0	SIEMENS	SIE.6ES7 132-4BD00-0AA0
=MCC2+SCHRAENKE-650K1	1	SIMATIC DP, ELEKTRONIKMODUL	6ES7 138-4FA04-0AB0	SIEMENS	SIE.6ES7 138-4FA04-0AB0
=MCC2+SCHRAENKE-650K1	1	SIMATIC DP, TERMINALMODUL TM-E30C44-01	6ES71934CG300AA0	SIEMENS	SIE.6ES7 193-4CG30-0AA0
=MCC2+SCHRAENKE-660K1	1	SIMATIC DP, ELEKTRONIKMODUL	6ES7 138-4FB03-0AB0	SIEMENS	SIE.6ES7 138-4FB03-0AB0
=MCC2+SCHRAENKE-660K1	1	SIMATIC DP, TERMINALMODUL TM-E30C44-01	6ES71934CG300AA0	SIEMENS	SIE.6ES7 193-4CG30-0AA0
=MCC2+SCHRAENKE-106Q1	1	Motorschutzschalter 1..1,6A	GV2RT06	TEL	TEL.GV2RT06
=MCC2+SCHRAENKE-106Q1	1	Sammelschienenadapter 25A mit Anschlussklemmen 6mm2, ohne Leitungen	W 32 436	TRI	SAR.W32436
=MCC2+SCHRAENKE-102S1	1	Thermostat mit "Öffner"-Kontakt	NSYCCOTHC	ELCASE	SCHNEI.NSYCCOTHC
=MCC2+SCHRAENKE-110S1	1	Drucktaster grün S	XB5AP31	TEL	TEL.XB5AP31
=MCC2+SCHRAENKE-110S1	1	Schildträger	ZBZ33	TEL	TEL.ZBZ33
=MCC2+SCHRAENKE-110S2	1	Drucktaster rot Ö	XB5AP42	TEL	TEL.XB5AP42
=MCC2+SCHRAENKE-110S2	1	Schildträger	ZBZ33	TEL	TEL.ZBZ33
=MCC2+SCHRAENKE-501S1	1	Frontelement Not-Aus 40mm rot	ZB4BS844	TEL	TEL.ZB4BS844
=MCC2+SCHRAENKE-501S1	1	Hilfsschalterblock 2Ö	ZB4BZ104	TEL	TEL.ZB4BZ104
=MCC2+SCHRAENKE-501S1	1	Bezeichnungsschild 'Emergency Stop'	ZBY9330	TEL	TEL.ZBY9330
=MCC2+SCHRAENKE-106V1	1	Getaktete Spannungsversorgung Phaseo	ABL8RPS24100	TEL	TEL.ABL8RPS24100

Marti Technik AG
Lochackerweg 2
CH-3302 Moosseedorf
Phone: +41 (31) 858 33 88
Fax: +41 (31) 858 33 89
E-Mail: Info@MartiTechnik.ch
www.MartiTechnik.ch

Erstellt	am	15.06.2012	von	kurthma
Geändert	am	02.07.2012	von	kurthma
Geprüft	am		von	
Revidiert	am		von	

Bandanlage Ampass

Artikelstückliste

Anlage	= MCC2
Ort	+ SCHRAENKE
Zeichnungsnummer	12046-01
Seite Nr.	1000

Diese Unterlagen sind geistiges Eigentum der Firma Marti Technik AG. Sie dürfen ohne unsere ausdrückliche Zustimmung weder vervielfältigt, noch an Dritte weitergegeben werden. Alle Rechte vorbehalten.

Artikelstückliste

0_MARTI TECHNIK_STUECKLISTE

Betriebsmittelkennzeichen	Menge	Bezeichnung	Typnummer	Hersteller	Artikelnummer
=MCC2+SCHRAENKE-100X1	3	Durchgangsreihenklemme, Anschlussart: Schraubanschluss	UT 35	PHOENIX	PHO.UT 35
=MCC2+SCHRAENKE-100X1	1	Durchgangsreihenklemme, Anschlussart: Schraubanschluss	UT 35 BU	PHOENIX	PHO.UT 35 BU
=MCC2+SCHRAENKE-100X1	1	Durchgangsreihenklemme, Anschlussart: Schraubanschluss	UT 35-PE	PHOENIX	PHO.UT 35-PE
=MCC2+SCHRAENKE-102X1	1	Durchgangsreihenklemme, Anschlussart: Schraubanschluss	UT 4	PHOENIX	PHO.UT 4
=MCC2+SCHRAENKE-102X1	1	Durchgangsreihenklemme, Anschlussart: Schraubanschluss	UT 4 BU	PHOENIX	PHO.UT 4 BU
=MCC2+SCHRAENKE-102X1	1	Durchgangsreihenklemme, Anschlussart: Schraubanschluss	UT 4 PE	PHOENIX	PHO.UT 4 PE
=MCC2+SCHRAENKE-102X5	1	Steckdose DIN SCHUKO 10A	F 042 85	EM	EM.F 042 85
=MCC2+SCHRAENKE-102X6	1	Steckdose DIN TYP 13 10A	30301-E	TEL	MG.TYP13
=MCC2+SCHRAENKE-102X7	1	Durchgangsreihenklemme, Anschlussart: Schraubanschluss	UT 4	PHOENIX	PHO.UT 4
=MCC2+SCHRAENKE-102X7	1	Durchgangsreihenklemme, Anschlussart: Schraubanschluss	UT 4 BU	PHOENIX	PHO.UT 4 BU
=MCC2+SCHRAENKE-102X7	1	Durchgangsreihenklemme, Anschlussart: Schraubanschluss	UT 4 PE	PHOENIX	PHO.UT 4 PE
=MCC2+SCHRAENKE-106X8	10	Durchgangsreihenklemme, Anschlussart: Zugfederanschluss	ST 2,5-3PV	PHOENIX	PHO.ST 2,5-3PV
=MCC2+SCHRAENKE-137X1	17	Durchgangsreihenklemme, Anschlussart: Zugfederanschluss, Zugfederanschluss	ST 2,5-TWIN	PHOENIX	PHO.ST 2,5-TWIN
=MCC2+SCHRAENKE-511X1	7	Durchgangsreihenklemme, Anschlussart: Zugfederanschluss, Zugfederanschluss	ST 2,5-TWIN	PHOENIX	PHO.ST 2,5-TWIN
=MCC2+OP1003-137H5	1	Meldeleuchte weiss mit LED 24V	XB5AVB1	TEL	TEL.XB5AVB1
=MCC2+OP1003-137H5	1	Schildträger	ZBZ33	TEL	TEL.ZBZ33
=MCC2+OP1003-137S2	1	Frontelement Not-Aus 40mm rot	ZB5AS844	TEL	TEL.ZB5AS844
=MCC2+OP1003-137S2	1	Hilfsschalterblock S+2Ö	ZB5AZ141	TEL	TEL.ZB5AZ141
=MCC2+OP1003-137S2	1	Bezeichnungsschild 'Emergency Stop'	ZBY9330	TEL	TEL.ZBY9330
=MCC2+OP1003-137S4	1	Hauptschalter 12A	VBDN12	TEL	TEL.VBDN12
=MCC2+OP1003-137S4	1	Hilfskontakt Hauptschalter Ö	VZN06	TEL	TEL.VZN06
=MCC2+OP1003-137S6	1	Schlüsselschalter 2-Stellungen rastend	ZB5AG4	TEL	TEL.ZB5AG4
=MCC2+OP1003-137S6	1	Hilfsschalterblock Ö+S	ZB5AZ105	TEL	TEL.ZB5AZ105
=MCC2+OP1003-137S6	1	Schildträger	ZBZ33	TEL	TEL.ZBZ33
=MCC2+OP1003-137S7	1	Drucktaster rot Ö	XB5AP42	TEL	TEL.XB5AP42
=MCC2+OP1003-137S7	1	Schildträger	ZBZ33	TEL	TEL.ZBZ33
=MCC2+OP1003-137S8	1	Drucktaster grün S	XB5AP31	TEL	TEL.XB5AP31
=MCC2+OP1003-137S8	1	Schildträger	ZBZ33	TEL	TEL.ZBZ33
=MCC2+OP1003-137X1	17	Durchgangsklemme mit Zugfederanschluss grau	MZFK 1,5	PHOENIX	PHO.MZFK 1,5
=MCC2+OP1003-137X1	1	Durchgangsreihenklemme, Anschlussart: Zugfederanschluss	MZFK 1,5-PE	PHOENIX	PHO.MZFK 1,5-PE
=MCC2+OP1004-138H5	1	Akustikelement Signalsäule 24VDC	XVBC9B	TEL	TEL.XVBC9B
=MCC2+OP1004-138H5	1	Anschlusselement Signalsäule für Blitzlichtelemente	XVBC07	TEL	TEL.XVBC07
=MCC2+OP1004-138H5	1	Wandbefestigungswinkel Signalsäule	XVBC12	TEL	TEL.XVBC12
=MCC2+OP1004-138H5	1	Blitzlichtelement Signalsäule orange 24VDC	XVBC6B5	TEL	TEL.XVBC6B5
=MCC2+B1	1	Wandschrank Stahlblech 800x600x400mm (HxBxT)	NSYS3D8640P	ELCASE	SCHNEI.NSYS3D8640P
=MCC2+B1	1	Schlosseinsatz Vierkant 8mm für Stahlschränke	NSYAEDLS8S3D	ELCASE	SCHNEI.NSYAEDLS8S3D

1000

Marti Technik AG
Lochackerweg 2
CH-3302 Moosseedorf
Phone: +41 (31) 858 33 88
Fax: +41 (31) 858 33 89
E-Mail: Info@MartiTechnik.ch
www.MartiTechnik.ch

Erstellt	am	15.06.2012	von	kurthma
Geändert	am	27.06.2012	von	kurthma
Geprüft	am		von	
Revidiert	am		von	

Bandanlage Ampass

Artikelstückliste

Anlage	= MCC2
Ort	+ SCHRAENKE
Zeichnungsnummer	12046-01
Seite Nr.	1001

Diese Unterlagen sind geistiges Eigentum der Firma Marti Technik AG. Sie dürfen ohne unsere ausdrückliche Zustimmung weder vervielfältigt, noch an Dritte weitergegeben werden. Alle Rechte vorbehalten.