Schacht Fahrbahnentwässerung, M 1:20
Pozzetto acque di piattaforma, Scala 1:20

Entwässerungsrigol Klasse B125 nach EN 124
Querschnitt ≥ 90cm², l=1,0m
Abdeckrost verriegelbar aus GJS
Canaletta di drenaggio classe B125 secondo EN 124
sezione ≥ 90cm², l=1,0m
griglia di copertura bloccabile in GJS

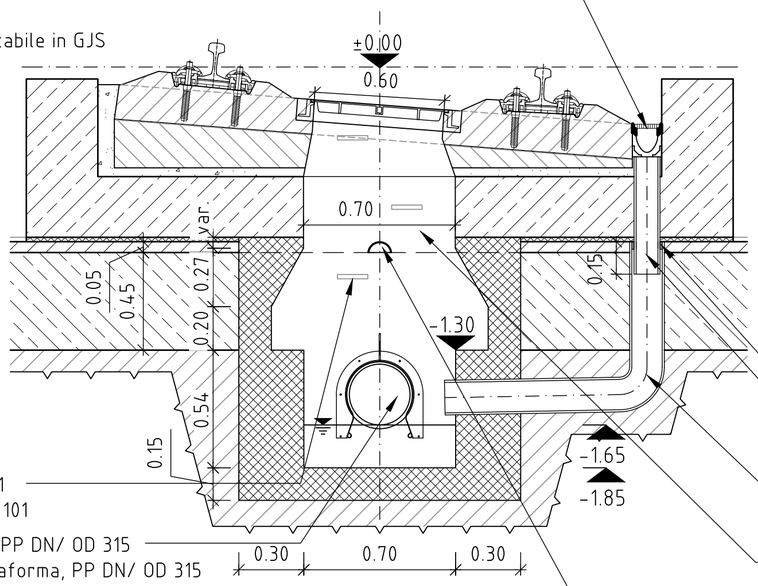

Steigeisen nach EN 13 101
Maniglioni secondo EN 13 101

Fahrbahnentwässerung, PP DN/ OD 315
Drenaggio acque di piattaforma, PP DN/ OD 315

Dichtungsring /Anello di tenuta

Einleitung Fahrbahnwasser PP DN/OD 110
Immissione delle acque di piattaforma PP DN/OD 110

Einleitung Fahrbahnwasser PP DN/OD 160
Immissione delle acque di piattaforma PP DN/OD 160

Schacht Fahrbahnentwässerung
Fertigteil 0.60/1.00x1.20m
Pozzetto acque di piattaforma,
elemento prefabbricato 0.60/1.00x1.20m

Einleitung Fahrbahnwasser
PP DN/OD 110 Halbschale
Immissione delle acque di piattaforma
PP DN/OD 110 semiguscio

Gußdeckel - Flächenabdeckung, Klasse B125 nach EN 124
verriegelbar und wasserdicht, Schacht 60x120cm
Chiusini in ghisa classe B125 ai sensi di EN 124
bloccabili e a tenuta stagna, pozzetto 60x120cm

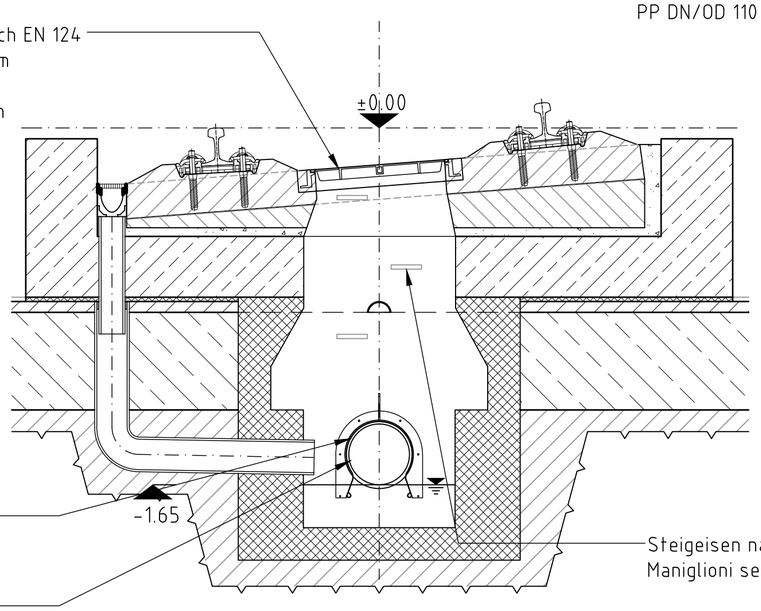

Stahlhaube aus Stahlblech S 355 JR (Siphon) /
Calotta in acciaio S 355 JR (sifone)

Auflager Stahlhaube S 355 JR /
Appoggio per calotta in acciaio S 355 JR

Steigeisen nach EN 13 101
Maniglioni secondo EN 13 101

Anmerkungen / Annotazioni:

Blickrichtung = Regelfahrtrichtung
Vista nel senso normale di marcia

Bauteildicke nach statischen und konstruktiven Erfordernissen. /
Spessore dell' elemento costruttivo secondo necessità statiche e costruttive.
Detailausführung Schacht und Siphonhaube siehe Plan:
D0616 - V - 09 - DP - 5704/
Per i dettagli del pozzetto e della cappa del sifone vedi elaborato grafico: D0616 - V - 09 - DP - 5704

Abmessungen und Ausbildung (Form) des Entwässerungsrigols abhängig vom Typ der Festen Fahrbahn und des Masse-Feder-Systems. /
Forma e dimensione della canaletta di drenaggio dipendono dal sistema di armamento su piattaforma in c.a. e dal sistema a masse flottanti.

Darstellung Feste Fahrbahn nachrichtlich /
Rappresentazione indicativa del sistema di armamento su piattaforma in c.a.

Regelabstand der Schächte Fahrbahnentwässerung: 111m
Interassa pozzetti drenaggio acque di piattaforma: 111m

Zugehörige Pläne/ Elaborati grafici attinenti

D0616 - V - 09 - DP - 5704

M / SCALA 1 : 20

1m 0 1m 2m

Bearbeitungsstand
Stato di elaborazione

Revision Revisione	Änderungen Cambiamenti	Verantwortlicher Änderung Responsabile modifica	Datum Data
25	Abgabeexemplar (keine inhaltlichen Änderungen) / copia di consegna (nessuna modifica di contenuto)	K.Matt	31.05.2013
03	Prüfanmerkungen BBT 14.12.2012 / Nota di verifica BBT 14.12.2012	K. Matt	28.01.2013
02	Prüfanmerkungen BBT 13.11.12 und 15.11.2012 / Nota di verifica BBT 13.11.12 e 15.11.2012	K. Matt	19.11.2012
01	Prüfanmerkungen BBT 13.09.12 / Nota di verifica BBT 13.09.12	K. Matt	19.09.2012
00	Erstversion / Prima Versione	K. Matt	29.08.2012

Von der Europäischen Union kofinanziert
Transeuropäisches Verkehrsnetz (TEN-V)

Cofinanziato dall'Unione europea
Rete transeuropea di trasporto (TEN-T)

AUSBAU EISENBAHNACHSE MÜNCHEN - VERONA

POTENZIAMENTO ASSE FERROVIARIO MONACO - VERONA

BRENNER BASISTUNNEL

GALLERIA DI BASE DEL BRENNERO

REGELPLANUNG

PROGETTAZIONE DI SISTEMA

Fachbereich
Bauwerksplanung

Settore
Progettazione delle opere

Thema
Haupttunnel

Tema
Sistema della galleria principale

Dokumentenart
Detail

Tipo Documento
Dettaglio

Dokumenteninhalt
Schacht Fahrbahnentwässerung MFS

Contenuto documento
Pozzetto acque di piattaforma sistema masse flotanti

GEODATA HBI ILF BERATENDE INGENIEURE
ARGE Regelplanung - Brenner Basis Tunnel
ATI Progettazione di sistema - Galleria di Base del Brennero

	Datum/ data	Name/ nome
Bearbeitet/ elaborato	21.08.2012	A. Berkmann
Geprüft / verificato	21.08.2012	K. Matt
Freigegeben / autorizzato	23.11.2012	G. Fischnaller

BBT
Galleria di Base del Brennero
Brenner Basistunnel BBT SE

Datum/ data	Datum/ data
31.05.2013	31.05.2013
Name/ nome	Name/ nome
K. Bergmeister	R. Zurlo

Maßstab / scala		von / da	bis / a	bei / al
1 : 20	Projektkilometer / Progressiva di progetto	-	-	km 4+000
	Kilometer / progressiva	-	-	-

Staat Stato	Los Lotto	Einheit Unità	Nummer Numero	Vertrag Contratto	Fachb. Settore	Thema Tema	Dokumentenart Tipo Documento	Nummer Codice	Revision Revisione
00	Ü01	GD	001	D0616	V	09	DP	05715	25

970 mm x 594 mm

0.25m²

© ILF 2013 \\atibksfl104\daten1\pre4\e446 bbt3_doc\3.3_plaene_zeichnungen\1_plaene\entwässerung\d0616-v-07-dp-05521 und 05715_25_schacht_fahrbahnentwässerung.dwg